INOX™ USA

Фалевые ручки из нержавеющей стали

Европейская спецификация

Тираж № 2013.7

INOX™
USA

Unison Architectural Hardware – семейное производственное предприятие, с 15-летним опытом производства изделий уникального современного дизайна для архитектурно-строительной отрасли. Мы установили успешные партнерские отношения со своими клиентами, предоставляя им отличное обслуживание - от разработки концептуального дизайна до полного удовлетворения потребностей их строительных проектов.

Экологически чистая нержавеющая сталь и исключительное качество производства – неотъемлемые составляющие нашей линейки дверной фурнитуры INOX, реализуемой на территории США и Канады, в Европе, Латинской Америке, Южной Африке и в странах Юго-Восточной Азии.

Изделия INOX успешно адаптируются к переменчивым условиям рынка, что позволяет нам предлагать полный ассортимент дверной фурнитуры - от фалевых ручек с различными вариантами отделки, цилиндровых врезных замков и ручек-скоб до многочисленных аксессуаров, созданных специально для частного, коммерческого и гостиничного секторов рынка.

В процессе производства продукции мы используем только лучшие материалы, что позволяет нашим изделиям соответствовать стандартам требовательного рынка строительных материалов, а зачастую и превосходить их. Мы постоянно контролируем качество своей продукции, тестируя ее непосредственно на производстве, и наши основные продукты проходят полное тестирование и сертификацию на соответствие стандартным нормам, включая CE Marking, Certifire и ANSI/ UL Ratings, в аккредитованных независимых организациях таких как: Exova / Warrington Certification и BHMA / UL Laboratories.

Unison Hardware Inc. 6 Wayne Court, Sacramento, CA 95829, USA
Тел.: +1.916.388.1888 Факс: +1.916.388.8322
Email: inoxglobal@unisonhardware.com www.inoxglobal.com

Unison™
ARCHITECTURAL HARDWARE

СОДЕРЖАНИЕ

СТР. 01 - 22	Варианты ручек INOX
СТР. 23 - 25	Розетка INOX GA
СТР. 26 - P.28	Розетка INOX SA
СТР. 29 - P.31	Розетка INOX SG
СТР. 32 - P.39	Панель INOX LP
СТР. 40 - P.42	Панель INOX SP
СТР. 43 - P.44	Розетка INOX OR

Отказ от ответственности: вся информация, опубликованная в настоящем каталоге и содержащаяся в нем, считается точной на дату публикации. Мы непрерывно улучшаем и расширяем линию, чтобы предложить нашим клиентам продукцию и услуги самого высокого качества. Поэтому Unison Architectural Hardware оставляет за собой право изменить настоящую информация или исправить любые типографские ошибки печати в любое время.

© 2013 Unison Architectural Hardware Inc. Все права защищены.

Варианты ручек INOX

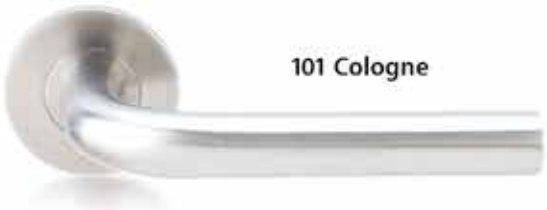
101 Cologne

102 Munich

103 Oslo

104 Brussels

105 Frankfurt

106 Copenhagen

210 Air-stream

211 Breeze

214 Champagne

218 Meteor

Unison Hardware Inc. 6 Wayne Court, Sacramento, CA 95829, USA
Тел.: +1.916.388.1888 Факс: +1.916.388.8322
Email: inoxglobal@unisonhardware.com www.inoxglobal.com

Варианты ручек INOX

Unison Hardware Inc. 6 Wayne Court, Sacramento, CA 95829, USA
Тел.: +1.916.388.1888 Факс: +1.916.388.8322
Email: inoxglobal@unisonhardware.com www.inoxglobal.com

101 Cologne

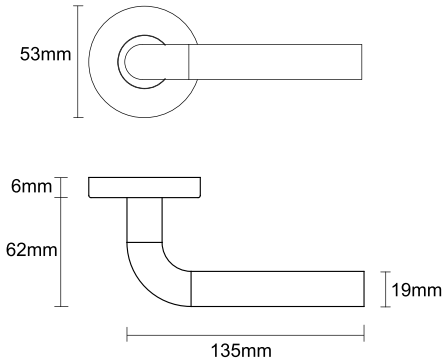

Материал:

Нержавеющая сталь

Поверхность:

- Матовая нержавеющая сталь (US32D/630)
- Полированная нержавеющая сталь (US32/629)
- PVD - титан (PVD3)

* Другие варианты отделки доступны по требованию заказчика

Особенности:

- Скрытые крепления
- Положения стандартных болтовых креплений, подходящих для большинства европейских врезных замков
- EN1906:2010 протестировано и сертифицировано Exova/Warrington APT в Великобритании
- EN1670:2001 протестировано на соответствие высочайшему классу коррозийной и термической стойкости
- Идеально подходит для врезного замка INOX MD7200

Толщина двери:

Стандартная: 35 – 45 мм
(1-3/8" - 1-3/4")
Наборы для утолщенных дверей доступны по требованию заказчика

Типы дверей:

- деревянные
- металлические
- с узким дверным блоком (Алюминий/ПВХ)

Функции:

Врезная накладка с врезным замком серии INOX MD7200

- Для входных дверей-MD7210
- Для межкомнатных дверей-MD7220
- Замок дед-болт-MD7230
- Сантехническая/секретная-MD7240
- Дверной замок с защелкой и задвижкой-M7250
- Вход с аварийным выходом-MD7260

Варианты накладок:

GA	SA	SG	LP	SP	OR
Стандартная круглая розетка Подробнее см. стр. 23	Узкая круглая розетка Подробнее см. стр. 26	Квадратная розетка Подробнее см. стр. 29	Стандартная длинная панель Подробнее см. стр. 32	Квадратная панель Подробнее см. стр. 40	Овальная розетка Подробнее см. стр. 43

* GA (6 мм розетка) с пружиной

* SA (4 мм розетка) без пружины

Unison Hardware Inc. 6 Wayne Court, Sacramento, CA 95829, USA
Тел.: +1.916.388.1888 Факс: +1.916.388.8322
Email: inoxglobal@unisonhardware.com www.inoxglobal.com

102 Munich

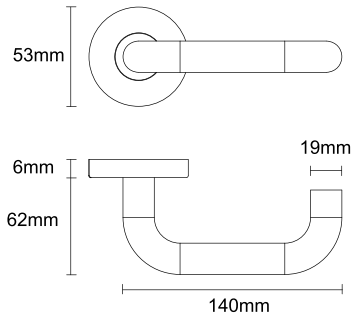

Материал:

Нержавеющая сталь

Поверхность:

- Матовая нержавеющая сталь (US32D/630)
- Полированная нержавеющая сталь (US32/629)
- PVD - титан (PVD3)

* Другие варианты отделки доступны по требованию заказчика

Особенности:

- Скрытые крепления
- Положения стандартных болтовых креплений, подходящих для большинства европейских врезных замков
- EN1906:2010 протестировано и сертифицировано Exova/Warrington APT в Великобритании
- EN1670:2001 протестировано на соответствие высочайшему классу коррозийной и термической стойкости
- Идеально подходит для врезного замка INOX MD7200

Толщина двери:

Стандартная: 35 – 45 мм
(1-3/8″ - 1-3/4″)
Наборы для утолщенных дверей доступны по требованию заказчика

Типы дверей:

- деревянные
- металлические
- с узким дверным блоком (Алюминий/ПВХ)

Функции:

Врезная накладка с врезным замком серии INOX MD7200

- Для входных дверей-MD7210
- Для межкомнатных дверей-MD7220
- Замок дед-болт-MD7230
- Сантехническая/секретная-MD7240
- Дверной замок с защелкой и задвижкой-M7250
- Вход с аварийным выходом-MD7260

Варианты накладок:

GA	SA	SG	LP	SP	OR
Стандартная круглая розетка Подробнее см. стр. 23	Узкая круглая розетка Подробнее см. стр. 26	Квадратная розетка Подробнее см. стр. 29	Стандартная длинная панель Подробнее см. стр. 32	Квадратная панель Подробнее см. стр. 40	Овальная розетка Подробнее см. стр. 43

* GA (6 мм розетка) с пружиной

* SA (4 мм розетка) без пружины

Unison Hardware Inc. 6 Wayne Court, Sacramento, CA 95829, USA
Тел.: +1.916.388.1888 Факс: +1.916.388.8322
Email: inoxglobal@unisonhardware.com www.inoxglobal.com

103 Oslo

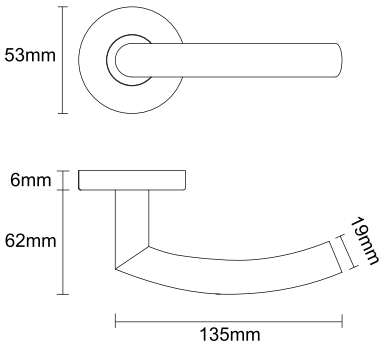

Материал:

Нержавеющая сталь

Поверхность:

- Матовая нержавеющая сталь (US32D/630)
- Полированная нержавеющая сталь (US32/629)
- PVD - титан (PVD3)

* Другие варианты отделки доступны по требованию заказчика

Особенности:

- Скрытые крепления
- Положения стандартных болтовых креплений, подходящих для большинства европейских врезных замков
- EN1906:2010 протестировано и сертифицировано Exova/Warrington APT в Великобритании
- EN1670:2001 протестировано на соответствие высочайшему классу коррозийной и термической стойкости
- Идеально подходит для врезного замка INOX MD7200

Толщина двери:

Стандартная: 35 – 45 мм
(1-3/8" - 1-3/4")
Наборы для утолщенных дверей доступны по требованию заказчика

Типы дверей:

- деревянные
- металлические
- с узким дверным блоком (Алюминий/ПВХ)

Функции:

Врезная накладка с врезным замком серии INOX MD7200

- Для входных дверей-MD7210
- Для межкомнатных дверей-MD7220
- Замок дед-болт-MD7230
- Сантехническая/секретная-MD7240
- Дверной замок с защелкой и задвижкой-M7250
- Вход с аварийным выходом-MD7260

Варианты накладок:

GA	SA	SG	LP	SP	OR
Стандартная круглая розетка Подробнее см. стр. 23	Узкая круглая розетка Подробнее см. стр. 26	Квадратная розетка Подробнее см. стр. 29	Стандартная длинная панель Подробнее см. стр. 32	Квадратная панель Подробнее см. стр. 40	Овальная розетка Подробнее см. стр. 43

* GA (6 мм розетка) с пружиной

* SA (4 мм розетка) без пружины

Unison Hardware Inc. 6 Wayne Court, Sacramento, CA 95829, USA
Тел.: +1.916.388.1888 Факс: +1.916.388.8322
Email: inoxglobal@unisonhardware.com www.inoxglobal.com

104 Brussels

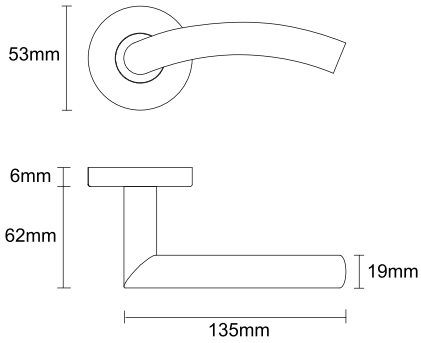

Материал:

Нержавеющая сталь

Поверхность:

- Матовая нержавеющая сталь (US32D/630)
- Полированная нержавеющая сталь (US32/629)
- PVD - титан (PVD3)

* Другие варианты отделки доступны по требованию заказчика

Особенности:

- Скрытые крепления
- Положения стандартных болтовых креплений, подходящих для большинства европейских врезных замков
- EN1906:2010 протестировано и сертифицировано Exova/Warrington APT в Великобритании
- EN1670:2001 протестировано на соответствие высочайшему классу коррозийной и термической стойкости
- Идеально подходит для врезного замка INOX MD7200

Толщина двери:

Стандартная: 35 – 45 мм
(1-3/8" - 1-3/4")
Наборы для утолщенных дверей доступны по требованию заказчика

Типы дверей:

- деревянные
- металлические
- с узким дверным блоком (Алюминий/ПВХ)

Функции:

Врезная накладка с врезным замком серии INOX MD7200

- Для входных дверей-MD7210
- Для межкомнатных дверей-MD7220
- Замок дед-болт-MD7230
- Сантехническая/секретная-MD7240
- Дверной замок с защелкой и задвижкой-M7250
- Вход с аварийным выходом-MD7260

Варианты накладок:

GA	**SA**	**SG**	**LP**	**SP**	**OR**
Стандартная круглая розетка Подробнее см. стр. 23	Узкая круглая розетка Подробнее см. стр. 26	Квадратная розетка Подробнее см. стр. 29	Стандартная длинная панель Подробнее см. стр. 32	Квадратная панель Подробнее см. стр. 40	Овальная розетка Подробнее см. стр. 43

* GA (6 мм розетка) с пружиной

* SA (4 мм розетка) без пружины

Unison Hardware Inc. 6 Wayne Court, Sacramento, CA 95829, USA
Тел.: +1.916.388.1888 Факс: +1.916.388.8322
Email: inoxglobal@unisonhardware.com www.inoxglobal.com

105 Frankfurt

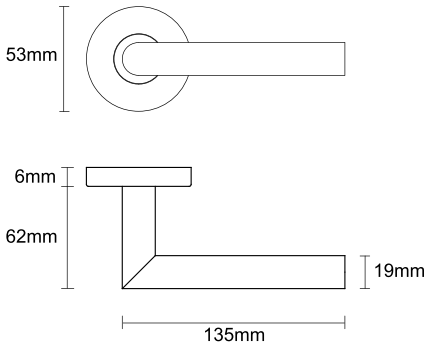

Материал:

Нержавеющая сталь

Поверхность:

- Матовая нержавеющая сталь (US32D/630)
- Полированная нержавеющая сталь (US32/629)
- PVD - титан (PVD3)

* Другие варианты отделки доступны по требованию заказчика

Особенности:

- Скрытые крепления
- Положения стандартных болтовых креплений, подходящих для большинства европейских врезных замков
- EN1906:2010 протестировано и сертифицировано Exova/Warrington APT в Великобритании
- EN1670:2001 протестировано на соответствие высочайшему классу коррозийной и термической стойкости
- Идеально подходит для врезного замка INOX MD7200

Толщина двери:

Стандартная: 35 – 45 мм
(1-3/8″ - 1-3/4″)
Наборы для утолщенных дверей доступны по требованию заказчика

Типы дверей:

- деревянные
- металлические
- с узким дверным блоком (Алюминий/ПВХ)

Функции:

Врезная накладка с врезным замком серии INOX MD7200

- Для входных дверей-MD7210
- Для межкомнатных дверей-MD7220
- Замок дед-болт-MD7230
- Сантехническая/секретная-MD7240
- Дверной замок с защелкой и задвижкой-M7250
- Вход с аварийным выходом-MD7260

Варианты накладок:

GA	SA	SG	LP	SP	OR
Стандартная круглая розетка Подробнее см. стр. 23	Узкая круглая розетка Подробнее см. стр. 26	Квадратная розетка Подробнее см. стр. 29	Стандартная длинная панель Подробнее см. стр. 32	Квадратная панель Подробнее см. стр. 40	Овальная розетка Подробнее см. стр. 43

* GA (6 мм розетка) с пружиной

* SA (4 мм розетка) без пружины

Unison Hardware Inc. 6 Wayne Court, Sacramento, CA 95829, USA
Тел.: +1.916.388.1888 Факс: +1.916.388.8322
Email: inoxglobal@unisonhardware.com www.inoxglobal.com

106 Copenhagen

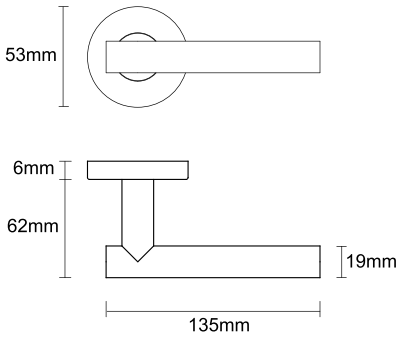

Материал:

Нержавеющая сталь

Поверхность:

- Матовая нержавеющая сталь (US32D/630)
- Полированная нержавеющая сталь (US32/629)
- PVD - титан (PVD3)

* Другие варианты отделки доступны по требованию заказчика

Особенности:

- Скрытые крепления
- Положения стандартных болтовых креплений, подходящих для большинства европейских врезных замков
- EN1906:2010 протестировано и сертифицировано Exova/Warrington APT в Великобритании
- EN1670:2001 протестировано на соответствие высочайшему классу коррозийной и термической стойкости
- Идеально подходит для врезного замка INOX MD7200

Толщина двери:

Стандартная: 35 – 45 мм
(1-3/8" - 1-3/4")
Наборы для утолщенных дверей доступны по требованию заказчика

Типы дверей:

- деревянные
- металлические
- с узким дверным блоком (Алюминий/ПВХ)

Функции:

Врезная накладка с врезным замком серии INOX MD7200
- Для входных дверей-MD7210
- Для межкомнатных дверей-MD7220
- Замок дед-болт-MD7230
- Сантехническая/секретная-MD7240
- Дверной замок с защелкой и задвижкой-M7250
- Вход с аварийным выходом-MD7260

Варианты накладок:

GA	SA	SG	LP	SP	OR
Стандартная круглая розетка Подробнее см. стр. 23	Узкая круглая розетка Подробнее см. стр. 26	Квадратная розетка Подробнее см. стр. 29	Стандартная длинная панель Подробнее см. стр. 32	Квадратная панель Подробнее см. стр. 40	Овальная розетка Подробнее см. стр. 43

* GA (6 мм розетка) с пружиной

* SA (4 мм розетка) без пружины

Unison Hardware Inc. 6 Wayne Court, Sacramento, CA 95829, USA
Тел.: +1.916.388.1888 Факс: +1.916.388.8322
Email: inoxglobal@unisonhardware.com www.inoxglobal.com

210 Air-stream

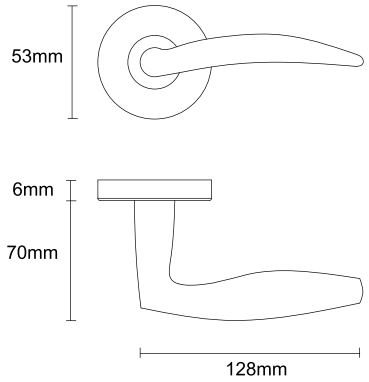

Материал:

Нержавеющая сталь

Поверхность:

- Матовая нержавеющая сталь (US32D/630)
- Полированная нержавеющая сталь (US32/629)
- PVD - титан (PVD3)

* Другие варианты отделки доступны по требованию заказчика

Особенности:

- Скрытые крепления
- Положения стандартных болтовых креплений, подходящих для большинства европейских врезных замков
- EN1906:2010 протестировано и сертифицировано Exova/Warrington APT в Великобритании
- EN1670:2001 протестировано на соответствие высочайшему классу коррозийной и термической стойкости
- Идеально подходит для врезного замка INOX MD7200

Толщина двери:

Стандартная: 35 – 45 мм
(1-3/8" - 1-3/4")
Наборы для утолщенных дверей доступны по требованию заказчика

Типы дверей:

- деревянные
- металлические
- с узким дверным блоком (Алюминий/ПВХ)

Функции:

Врезная накладка с врезным замком серии INOX MD7200

- Для входных дверей-MD7210
- Для межкомнатных дверей-MD7220
- Замок дед-болт-MD7230
- Сантехническая/секретная-MD7240
- Дверной замок с защелкой и задвижкой-M7250
- Вход с аварийным выходом-MD7260

Варианты накладок:

GA	SA	SG	LP	SP	OR
Стандартная круглая розетка Подробнее см. стр. 23	Узкая круглая розетка Подробнее см. стр. 26	Квадратная розетка Подробнее см. стр. 29	Стандартная длинная панель Подробнее см. стр. 32	Квадратная панель Подробнее см. стр. 40	Овальная розетка Подробнее см. стр. 43

* GA (6 мм розетка) с пружиной

* SA (4 мм розетка) без пружины

доступны по требованию заказчика

доступны по требованию заказчика

Unison Hardware Inc. 6 Wayne Court, Sacramento, CA 95829, USA
Тел.: +1.916.388.1888 Факс: +1.916.388.8322
Email: inoxglobal@unisonhardware.com www.inoxglobal.com

211 Breeze

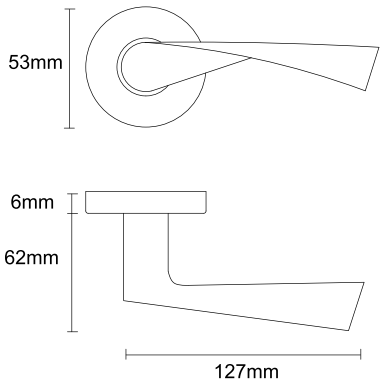

Материал:

Нержавеющая сталь

Поверхность:

- Матовая нержавеющая сталь (US32D/630)
- Полированная нержавеющая сталь (US32/629)
- PVD - титан (PVD3)

* Другие варианты отделки доступны по требованию заказчика

Особенности:

- Скрытые крепления
- Положения стандартных болтовых креплений, подходящих для большинства европейских врезных замков
- EN1906:2010 протестировано и сертифицировано Exova/Warrington APT в Великобритании
- EN1670:2001 протестировано на соответствие высочайшему классу коррозийной и термической стойкости
- Идеально подходит для врезного замка INOX MD7200

Толщина двери:

Стандартная: 35 – 45 мм
(1-3/8″ - 1-3/4″)
Наборы для утолщенных дверей доступны по требованию заказчика

Типы дверей:

- деревянные
- металлические
- с узким дверным блоком (Алюминий/ПВХ)

Функции:

Врезная накладка с врезным замком серии INOX MD7200
- Для входных дверей-MD7210
- Для межкомнатных дверей-MD7220
- Замок дед-болт-MD7230
- Сантехническая/секретная-MD7240
- Дверной замок с защелкой и задвижкой-M7250
- Вход с аварийным выходом-MD7260

Варианты накладок:

GA	SA	SG	LP	SP	OR
Стандартная круглая розетка Подробнее см. стр. 23	Узкая круглая розетка Подробнее см. стр. 26	Квадратная розетка Подробнее см. стр. 29	Стандартная длинная панель Подробнее см. стр. 32	Квадратная панель Подробнее см. стр. 40	Овальная розетка Подробнее см. стр. 43
				доступны по требованию заказчика	доступны по требованию заказчика
* GA (6 мм розетка) с пружиной	* SA (4 мм розетка) без пружины				

Unison Hardware Inc. 6 Wayne Court, Sacramento, CA 95829, USA
Тел.: +1.916.388.1888 Факс: +1.916.388.8322
Email: inoxglobal@unisonhardware.com www.inoxglobal.com

214 Champagne

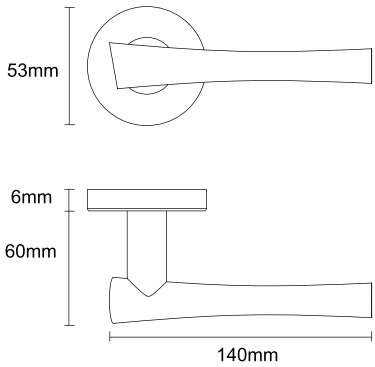

Материал:

Нержавеющая сталь

Поверхность:

- Матовая нержавеющая сталь (US32D/630)
- Полированная нержавеющая сталь (US32/629)
- PVD - титан (PVD3)

* Другие варианты отделки доступны по требованию заказчика

Особенности:

- Скрытые крепления
- Положения стандартных болтовых креплений, подходящих для большинства европейских врезных замков
- EN1906:2010 протестировано и сертифицировано Exova/Warrington APT в Великобритании
- EN1670:2001 протестировано на соответствие высочайшему классу коррозийной и термической стойкости
- Идеально подходит для врезного замка INOX MD7200

Толщина двери:

Стандартная: 35 – 45 мм
(1-3/8" - 1-3/4")
Наборы для утолщенных дверей доступны по требованию заказчика

Типы дверей:

- деревянные
- металлические
- с узким дверным блоком (Алюминий/ПВХ)

Функции:

Врезная накладка с врезным замком серии INOX MD7200

- Для входных дверей-MD7210
- Для межкомнатных дверей-MD7220
- Замок дед-болт-MD7230
- Сантехническая/секретная-MD7240
- Дверной замок с защелкой и задвижкой-M7250
- Вход с аварийным выходом-MD7260

Варианты накладок:

GA	SA	SG	LP	SP	OR
Стандартная круглая розетка Подробнее см. стр. 23	Узкая круглая розетка Подробнее см. стр. 26	Квадратная розетка Подробнее см. стр. 29	Стандартная длинная панель Подробнее см. стр. 32	Квадратная панель Подробнее см. стр. 40	Овальная розетка Подробнее см. стр. 43

* GA (6 мм розетка) с пружиной

* SA (4 мм розетка) без пружины

доступны по требованию заказчика

доступны по требованию заказчика

Unison Hardware Inc. 6 Wayne Court, Sacramento, CA 95829, USA
Тел.: +1.916.388.1888 Факс: +1.916.388.8322
Email: inoxglobal@unisonhardware.com www.inoxglobal.com

218 Meteor

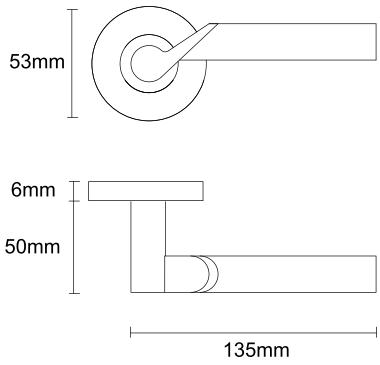

Материал:

Нержавеющая сталь

Поверхность:

- Матовая нержавеющая сталь (US32D/630)
- Полированная нержавеющая сталь (US32/629)
- PVD - титан (PVD3)

* Другие варианты отделки доступны по требованию заказчика

Особенности:

- Скрытые крепления
- Положения стандартных болтовых креплений, подходящих для большинства европейских врезных замков
- EN1906:2010 протестировано и сертифицировано Exova/Warrington APT в Великобритании
- EN1670:2001 протестировано на соответствие высочайшему классу коррозийной и термической стойкости
- Идеально подходит для врезного замка INOX MD7200

Толщина двери:

Стандартная: 35 – 45 мм
(1-3/8″ - 1-3/4″)
Наборы для утолщенных дверей доступны по требованию заказчика

Типы дверей:

- деревянные
- металлические
- с узким дверным блоком (Алюминий/ПВХ)

Функции:

Врезная накладка с врезным замком серии INOX MD7200

- Для входных дверей-MD7210
- Для межкомнатных дверей-MD7220
- Замок дед-болт-MD7230
- Сантехническая/секретная-MD7240
- Дверной замок с защелкой и задвижкой-M7250
- Вход с аварийным выходом-MD7260

Варианты накладок:

GA	SA	SG	LP	SP	OR
Стандартная круглая розетка Подробнее см. стр. 23	Узкая круглая розетка Подробнее см. стр. 26	Квадратная розетка Подробнее см. стр. 29	Стандартная длинная панель Подробнее см. стр. 32	Квадратная панель Подробнее см. стр. 40	Овальная розетка Подробнее см. стр. 43
				доступны по требованию заказчика	доступны по требованию заказчика
* GA (6 мм розетка) с пружиной	* SA (4 мм розетка) без пружины				

Unison Hardware Inc. 6 Wayne Court, Sacramento, CA 95829, USA
Тел.: +1.916.388.1888 Факс: +1.916.388.8322
Email: inoxglobal@unisonhardware.com www.inoxglobal.com

221 Aurora

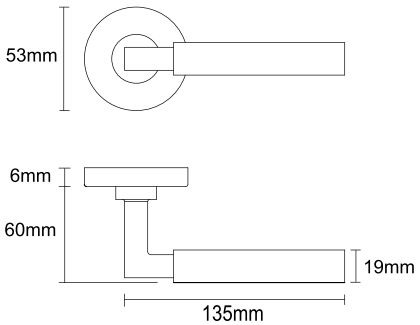

Материал:

Нержавеющая сталь

Поверхность:

- Матовая нержавеющая сталь (US32D/630)
- Полированная нержавеющая сталь (US32/629)
- PVD - титан (PVD3)

* Другие варианты отделки доступны по требованию заказчика

Особенности:

- Скрытые крепления
- Положения стандартных болтовых креплений, подходящих для большинства европейских врезных замков
- EN1906:2010 протестировано и сертифицировано Exova/Warrington APT в Великобритании
- EN1670:2001 протестировано на соответствие высочайшему классу коррозийной и термической стойкости
- Идеально подходит для врезного замка INOX MD7200

Толщина двери:

Стандартная: 35 – 45 мм
(1-3/8″ - 1-3/4″)
Наборы для утолщенных дверей доступны по требованию заказчика

Типы дверей:

- деревянные
- металлические
- с узким дверным блоком (Алюминий/ПВХ)

Функции:

Врезная накладка с врезным замком серии INOX MD7200

- Для входных дверей-MD7210
- Для межкомнатных дверей-MD7220
- Замок дед-болт-MD7230
- Сантехническая/секретная-MD7240
- Дверной замок с защелкой и задвижкой-M7250
- Вход с аварийным выходом-MD7260

Варианты накладок:

GA	SA	SG	LP	SP	OR
Стандартная круглая розетка Подробнее см. стр. 23	Узкая круглая розетка Подробнее см. стр. 26	Квадратная розетка Подробнее см. стр. 29	Стандартная длинная панель Подробнее см. стр. 32	Квадратная панель Подробнее см. стр. 40	Овальная розетка Подробнее см. стр. 43

* GA (6 мм розетка) с пружиной

* SA (4 мм розетка) без пружины

доступны по требованию заказчика

доступны по требованию заказчика

Unison Hardware Inc. 6 Wayne Court, Sacramento, CA 95829, USA
Тел.: +1.916.388.1888 Факс: +1.916.388.8322
Email: inoxglobal@unisonhardware.com www.inoxglobal.com

223 Phoenix

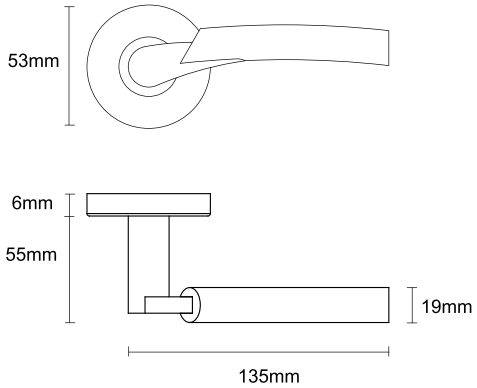

Материал:

Нержавеющая сталь

Поверхность:

- Матовая нержавеющая сталь (US32D/630)
- Полированная нержавеющая сталь (US32/629)
- PVD - титан (PVD3)

* Другие варианты отделки доступны по требованию заказчика

Особенности:

- Скрытые крепления
- Положения стандартных болтовых креплений, подходящих для большинства европейских врезных замков
- EN1906:2010 протестировано и сертифицировано Exova/Warrington APT в Великобритании
- EN1670:2001 протестировано на соответствие высочайшему классу коррозийной и термической стойкости
- Идеально подходит для врезного замка INOX MD7200

Толщина двери:

Стандартная: 35 – 45 мм
(1-3/8″ - 1-3/4″)
Наборы для утолщенных дверей доступны по требованию заказчика

Типы дверей:

- деревянные
- металлические
- с узким дверным блоком (Алюминий/ПВХ)

Функции:

Врезная накладка с врезным замком серии INOX MD7200

- Для входных дверей-MD7210
- Для межкомнатных дверей-MD7220
- Замок дед-болт-MD7230
- Сантехническая/секретная-MD7240
- Дверной замок с защелкой и задвижкой-M7250
- Вход с аварийным выходом-MD7260

Варианты накладок:

GA	SA	SG	LP	SP	OR
Стандартная круглая розетка Подробнее см. стр. 23	Узкая круглая розетка Подробнее см. стр. 26	Квадратная розетка Подробнее см. стр. 29	Стандартная длинная панель Подробнее см. стр. 32	Квадратная панель Подробнее см. стр. 40	Овальная розетка Подробнее см. стр. 43
				доступны по требованию заказчика	доступны по требованию заказчика
* GA (6 мм розетка) с пружиной	* SA (4 мм розетка) без пружины				

Unison Hardware Inc. 6 Wayne Court, Sacramento, CA 95829, USA
Тел.: +1.916.388.1888 Факс: +1.916.388.8322
Email: inoxglobal@unisonhardware.com www.inoxglobal.com

225 Waterfall

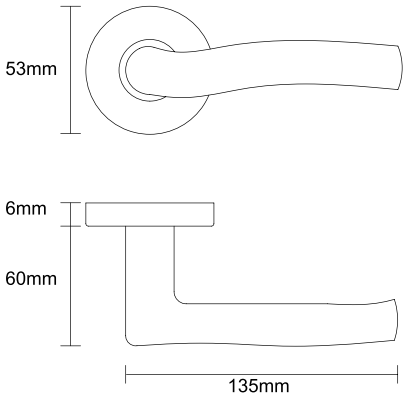

Материал:

Нержавеющая сталь

Поверхность:

- Матовая нержавеющая сталь (US32D/630)
- Полированная нержавеющая сталь (US32/629)
- PVD - титан (PVD3)

* Другие варианты отделки доступны по требованию заказчика

Особенности:

- Скрытые крепления
- Положения стандартных болтовых креплений, подходящих для большинства европейских врезных замков
- EN1906:2010 протестировано и сертифицировано Exova/Warrington APT в Великобритании
- EN1670:2001 протестировано на соответствие высочайшему классу коррозийной и термической стойкости
- Идеально подходит для врезного замка INOX MD7200

Толщина двери:

Стандартная: 35 – 45 мм
(1-3/8" - 1-3/4")
Наборы для утолщенных дверей доступны по требованию заказчика

Типы дверей:

- деревянные
- металлические
- с узким дверным блоком (Алюминий/ПВХ)

Функции:

Врезная накладка с врезным замком серии INOX MD7200

- Для входных дверей-MD7210
- Для межкомнатных дверей-MD7220
- Замок дед-болт-MD7230
- Сантехническая/секретная-MD7240
- Дверной замок с защелкой и задвижкой-M7250
- Вход с аварийным выходом-MD7260

Варианты накладок:

GA	SA	SG	LP	SP	OR
Стандартная круглая розетка Подробнее см. стр. 23	Узкая круглая розетка Подробнее см. стр. 26	Квадратная розетка Подробнее см. стр. 29	Стандартная длинная панель Подробнее см. стр. 32	Квадратная панель Подробнее см. стр. 40	Овальная розетка Подробнее см. стр. 43

* GA (6 мм розетка) с пружиной

* SA (4 мм розетка) без пружины

доступны по требованию заказчика

доступны по требованию заказчика

Unison Hardware Inc. 6 Wayne Court, Sacramento, CA 95829, USA
Тел.: +1.916.388.1888 Факс: +1.916.388.8322
Email: inoxglobal@unisonhardware.com www.inoxglobal.com

226 Summer

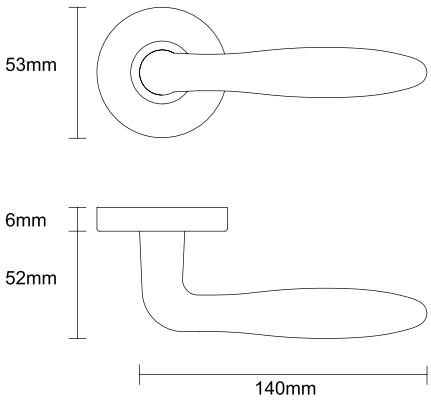

Материал:

Нержавеющая сталь

Поверхность:

- Матовая нержавеющая сталь (US32D/630)
- Полированная нержавеющая сталь (US32/629)
- PVD - титан (PVD3)

* Другие варианты отделки доступны по требованию заказчика

Особенности:

- Скрытые крепления
- Положения стандартных болтовых креплений, подходящих для большинства европейских врезных замков
- EN1906:2010 протестировано и сертифицировано Exova/Warrington APT в Великобритании
- EN1670:2001 протестировано на соответствие высочайшему классу коррозийной и термической стойкости
- Идеально подходит для врезного замка INOX MD7200

Толщина двери:

Стандартная: 35 – 45 мм
(1-3/8″ - 1-3/4″)
Наборы для утолщенных дверей доступны по требованию заказчика

Типы дверей:

- деревянные
- металлические
- с узким дверным блоком (Алюминий/ПВХ)

Функции:

Врезная накладка с врезным замком серии INOX MD7200

- Для входных дверей-MD7210
- Для межкомнатных дверей-MD7220
- Замок дед-болт-MD7230
- Сантехническая/секретная-MD7240
- Дверной замок с защелкой и задвижкой-M7250
- Вход с аварийным выходом-MD7260

Варианты накладок:

GA	SA	SG	LP	SP	OR
Стандартная круглая розетка Подробнее см. стр. 23	Узкая круглая розетка Подробнее см. стр. 26	Квадратная розетка Подробнее см. стр. 29	Стандартная длинная панель Подробнее см. стр. 32	Квадратная панель Подробнее см. стр. 40	Овальная розетка Подробнее см. стр. 43

* GA (6 мм розетка) с пружиной

* SA (4 мм розетка) без пружины

доступны по требованию заказчика

доступны по требованию заказчика

Unison Hardware Inc. 6 Wayne Court, Sacramento, CA 95829, USA
Тел.: +1.916.388.1888 Факс: +1.916.388.8322
Email: inoxglobal@unisonhardware.com www.inoxglobal.com

227 Stratus

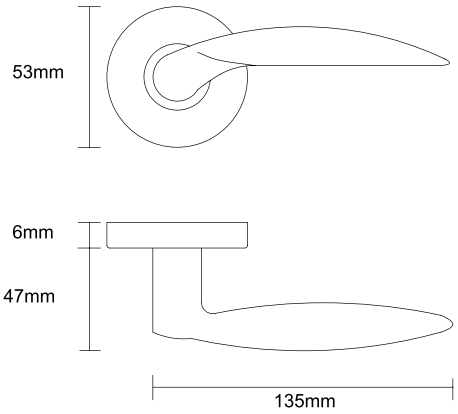

Материал:

Нержавеющая сталь

Поверхность:

- Матовая нержавеющая сталь (US32D/630)
- Полированная нержавеющая сталь (US32/629)
- PVD - титан (PVD3)

* Другие варианты отделки доступны по требованию заказчика

Особенности:

- Скрытые крепления
- Положения стандартных болтовых креплений, подходящих для большинства европейских врезных замков
- EN1906:2010 протестировано и сертифицировано Exova/Warrington APT в Великобритании
- EN1670:2001 протестировано на соответствие высочайшему классу коррозийной и термической стойкости
- Идеально подходит для врезного замка INOX MD7200

Толщина двери:

Стандартная: 35 – 45 мм
(1-3/8" - 1-3/4")
Наборы для утолщенных дверей доступны по требованию заказчика

Типы дверей:

- деревянные
- металлические
- с узким дверным блоком (Алюминий/ПВХ)

Функции:

Врезная накладка с врезным замком серии INOX MD7200

- Для входных дверей-MD7210
- Для межкомнатных дверей-MD7220
- Замок дед-болт-MD7230
- Сантехническая/секретная-MD7240
- Дверной замок с защелкой и задвижкой-M7250
- Вход с аварийным выходом-MD7260

Варианты накладок:

GA	SA	SG	LP	SP	OR
Стандартная круглая розетка Подробнее см. стр. 23	Узкая круглая розетка Подробнее см. стр. 26	Квадратная розетка Подробнее см. стр. 29	Стандартная длинная панель Подробнее см. стр. 32	Квадратная панель Подробнее см. стр. 40	Овальная розетка Подробнее см. стр. 43
				доступны по требованию заказчика	доступны по требованию заказчика
* GA (6 мм розетка) с пружиной	* SA (4 мм розетка) без пружины				

Unison Hardware Inc. 6 Wayne Court, Sacramento, CA 95829, USA
Тел.: +1.916.388.1888 Факс: +1.916.388.8322
Email: inoxglobal@unisonhardware.com www.inoxglobal.com

243 Sunrise

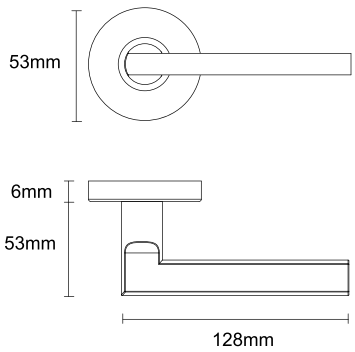

Материал:

Нержавеющая сталь

Поверхность:

- Матовая нержавеющая сталь (US32D/630)
- Полированная нержавеющая сталь (US32/629)
- PVD - титан (PVD3)

* Другие варианты отделки доступны по требованию заказчика

Особенности:

- Скрытые крепления
- Положения стандартных болтовых креплений, подходящих для большинства европейских врезных замков
- EN1906:2010 протестировано и сертифицировано Exova/Warrington APT в Великобритании
- EN1670:2001 протестировано на соответствие высочайшему классу коррозийной и термической стойкости
- Идеально подходит для врезного замка INOX MD7200

Толщина двери:

Стандартная: 35 – 45 мм
(1-3/8″ - 1-3/4″)
Наборы для утолщенных дверей доступны по требованию заказчика

Типы дверей:

- деревянные
- металлические
- с узким дверным блоком (Алюминий/ПВХ)

Функции:

Врезная накладка с врезным замком серии INOX MD7200
- Для входных дверей-MD7210
- Для межкомнатных дверей-MD7220
- Замок дед-болт-MD7230
- Сантехническая/секретная-MD7240
- Дверной замок с защелкой и задвижкой-M7250
- Вход с аварийным выходом-MD7260

Варианты накладок:

GA	SA	SG	LP	SP	OR
Стандартная круглая розетка Подробнее см. стр. 23	Узкая круглая розетка Подробнее см. стр. 26	Квадратная розетка Подробнее см. стр. 29	Стандартная длинная панель Подробнее см. стр. 32	Квадратная панель Подробнее см. стр. 40	Овальная розетка Подробнее см. стр. 43
				доступны по требованию заказчика	доступны по требованию заказчика
* GA (6 мм розетка) с пружиной	* SA (4 мм розетка) без пружины				

Unison Hardware Inc. 6 Wayne Court, Sacramento, CA 95829, USA
Тел.: +1.916.388.1888 Факс: +1.916.388.8322
Email: inoxglobal@unisonhardware.com www.inoxglobal.com

251 Sequoia

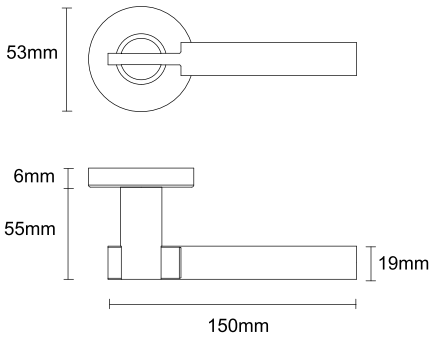

Материал:

Нержавеющая сталь

Поверхность:

- Матовая нержавеющая сталь (US32D/630)
- Полированная нержавеющая сталь (US32/629)
- PVD - титан (PVD3)

* Другие варианты отделки доступны по требованию заказчика

Особенности:

- Скрытые крепления
- Положения стандартных болтовых креплений, подходящих для большинства европейских врезных замков
- EN1906:2010 протестировано и сертифицировано Exova/Warrington APT в Великобритании
- EN1670:2001 протестировано на соответствие высочайшему классу коррозийной и термической стойкости
- Идеально подходит для врезного замка INOX MD7200

Толщина двери:

Стандартная: 35 – 45 мм
(1-3/8″ - 1-3/4″)
Наборы для утолщенных дверей доступны по требованию заказчика

Типы дверей:

- деревянные
- металлические
- с узким дверным блоком (Алюминий/ПВХ)

Функции:

Врезная накладка с врезным замком серии INOX MD7200

- Для входных дверей-MD7210
- Для межкомнатных дверей-MD7220
- Замок дед-болт-MD7230
- Сантехническая/секретная-MD7240
- Дверной замок с защелкой и задвижкой-M7250
- Вход с аварийным выходом-MD7260

Варианты накладок:

GA	SA	SG	LP	SP	OR
Стандартная круглая розетка Подробнее см. стр. 23	Узкая круглая розетка Подробнее см. стр. 26	Квадратная розетка Подробнее см. стр. 29	Стандартная длинная панель Подробнее см. стр. 32	Квадратная панель Подробнее см. стр. 40	Овальная розетка Подробнее см. стр. 43
				доступны по требованию заказчика	доступны по требованию заказчика
* GA (6 мм розетка) с пружиной	* SA (4 мм розетка) без пружины				

Unison Hardware Inc. 6 Wayne Court, Sacramento, CA 95829, USA
Тел.: +1.916.388.1888 Факс: +1.916.388.8322
Email: inoxglobal@unisonhardware.com www.inoxglobal.com

255 Ibiza

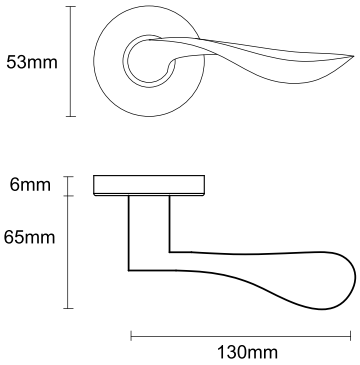

Материал:

Нержавеющая сталь

Поверхность:

- Матовая нержавеющая сталь (US32D/630)
- Полированная нержавеющая сталь (US32/629)
- PVD - титан (PVD3)

* Другие варианты отделки доступны по требованию заказчика

Особенности:

- Скрытые крепления
- Положения стандартных болтовых креплений, подходящих для большинства европейских врезных замков
- EN1906:2010 протестировано и сертифицировано Exova/Warrington APT в Великобритании
- EN1670:2001 протестировано на соответствие высочайшему классу коррозийной и термической стойкости
- Идеально подходит для врезного замка INOX MD7200

Толщина двери:

Стандартная: 35 – 45 мм
(1-3/8″ - 1-3/4″)
Наборы для утолщенных дверей доступны по требованию заказчика

Типы дверей:

- деревянные
- металлические
- с узким дверным блоком (Алюминий/ПВХ)

Функции:

Врезная накладка с врезным замком серии INOX MD7200
- Для входных дверей-MD7210
- Для межкомнатных дверей-MD7220
- Замок дед-болт-MD7230
- Сантехническая/секретная-MD7240
- Дверной замок с защелкой и задвижкой-M7250
- Вход с аварийным выходом-MD7260

Варианты накладок:

GA	SA	SG	LP	SP	OR
Стандартная круглая розетка Подробнее см. стр. 23	Узкая круглая розетка Подробнее см. стр. 26	Квадратная розетка Подробнее см. стр. 29	Стандартная длинная панель Подробнее см. стр. 32	Квадратная панель Подробнее см. стр. 40	Овальная розетка Подробнее см. стр. 43
				доступны по требованию заказчика	доступны по требованию заказчика
* GA (6 мм розетка) с пружиной	* SA (4 мм розетка) без пружины				

Unison Hardware Inc. 6 Wayne Court, Sacramento, CA 95829, USA
Тел.: +1.916.388.1888 Факс: +1.916.388.8322
Email: inoxglobal@unisonhardware.com www.inoxglobal.com

311 Crescent

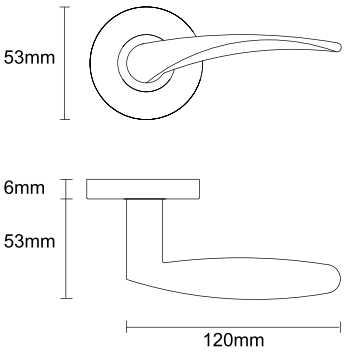

Материал:

Нержавеющая сталь

Поверхность:

- Матовая нержавеющая сталь (US32D/630)
- Полированная нержавеющая сталь (US32/629)
- PVD - титан (PVD3)

* Другие варианты отделки доступны по требованию заказчика

Особенности:

- Скрытые крепления
- Положения стандартных болтовых креплений, подходящих для большинства европейских врезных замков
- EN1906:2010 протестировано и сертифицировано Exova/Warrington APT в Великобритании
- EN1670:2001 протестировано на соответствие высочайшему классу коррозийной и термической стойкости
- Идеально подходит для врезного замка INOX MD7200

Толщина двери:

Стандартная: 35 – 45 мм
(1-3/8″ - 1-3/4″)
Наборы для утолщенных дверей доступны по требованию заказчика

Типы дверей:

- деревянные
- металлические
- с узким дверным блоком (Алюминий/ПВХ)

Функции:

Врезная накладка с врезным замком серии INOX MD7200

- Для входных дверей-MD7210
- Для межкомнатных дверей-MD7220
- Замок дед-болт-MD7230
- Сантехническая/секретная-MD7240
- Дверной замок с защелкой и задвижкой-M7250
- Вход с аварийным выходом-MD7260

Варианты накладок:

GA	SA	SG	LP	SP	OR
Стандартная круглая розетка Подробнее см. стр. 23	Узкая круглая розетка Подробнее см. стр. 26	Квадратная розетка Подробнее см. стр. 29	Стандартная длинная панель Подробнее см. стр. 32	Квадратная панель Подробнее см. стр. 40	Овальная розетка Подробнее см. стр. 43

* GA (6 мм розетка) с пружиной

* SA (4 мм розетка) без пружины

доступны по требованию заказчика

доступны по требованию заказчика

Unison Hardware Inc. 6 Wayne Court, Sacramento, CA 95829, USA
Тел.: +1.916.388.1888 Факс: +1.916.388.8322
Email: inoxglobal@unisonhardware.com www.inoxglobal.com

351 Toronto

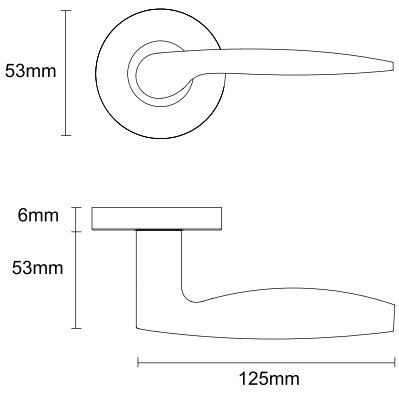

Материал:

Нержавеющая сталь

Поверхность:

- Матовая нержавеющая сталь (US32D/630)
- Полированная нержавеющая сталь (US32/629)
- PVD - титан (PVD3)

* Другие варианты отделки доступны по требованию заказчика

Особенности:

- Скрытые крепления
- Положения стандартных болтовых креплений, подходящих для большинства европейских врезных замков
- EN1906:2010 протестировано и сертифицировано Exova/Warrington APT в Великобритании
- EN1670:2001 протестировано на соответствие высочайшему классу коррозийной и термической стойкости
- Идеально подходит для врезного замка INOX MD7200

Толщина двери:

Стандартная: 35 – 45 мм
(1-3/8" - 1-3/4")
Наборы для утолщенных дверей доступны по требованию заказчика

Типы дверей:

- деревянные
- металлические
- с узким дверным блоком (Алюминий/ПВХ)

Функции:

Врезная накладка с врезным замком серии INOX MD7200
- Для входных дверей-MD7210
- Для межкомнатных дверей-MD7220
- Замок дед-болт-MD7230
- Сантехническая/секретная-MD7240
- Дверной замок с защелкой и задвижкой-M7250
- Вход с аварийным выходом-MD7260

Варианты накладок:

GA	SA	SG	LP	SP	OR
Стандартная круглая розетка Подробнее см. стр. 23	Узкая круглая розетка Подробнее см. стр. 26	Квадратная розетка Подробнее см. стр. 29	Стандартная длинная панель Подробнее см. стр. 32	Квадратная панель Подробнее см. стр. 40	Овальная розетка Подробнее см. стр. 43
				доступны по требованию заказчика	доступны по требованию заказчика
* GA (6 мм розетка) с пружиной	* SA (4 мм розетка) без пружины				

Unison Hardware Inc. 6 Wayne Court, Sacramento, CA 95829, USA
Тел.: +1.916.388.1888 Факс: +1.916.388.8322
Email: inoxglobal@unisonhardware.com www.inoxglobal.com

Розетка GA

Материал:

Нержавеющая сталь

Сфера применения:

Розетка INOX GA оптимизирована для установки на межкомнатных дверях и подходит для применения в коммерческих и бытовых помещениях, которые часто используются

Особенности и характеристики:

- Дизайн 6 мм розетки для обеспечения минимальной высоты с пружинным механизмом
- Скрытые крепления
- Внутренняя выемка для «бесшовной» фиксации крышки розетки на ручке двери
- 4 винтовых отверстия во внутренней розетке для гибкости установки
- Шестигранные болты с потайной головкой для удобства монтажа
- Архитектурно привлекательный внешний вид благодаря минимальному радиусу крышки розетки

Варианты отделки:

- Матовая нержавеющая сталь (US32D/630)
- Полированная нержавеющая сталь (US32/629)
- PVD - титан (PVD3)

* Другие варианты отделки доступны по требованию заказчика

Крепления:

- Шурупы по дереву
- Сквозного крепления (болт с возможность обламывания для подгонки к различной толщине двери)

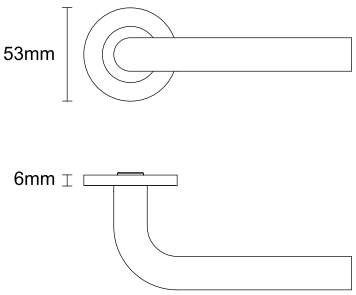

Тесты и стандарты:

Долговечность и эксплуатационные характеристики: протестировано на соответствие всем требованиям EN1906:2010 (зафиксировано 200 000 рабочих циклов)

Стойкость к коррозии: протестировано в течение 240 часов на максимальную стойкость к воздействию коррозии и высоких температур согласно требованиям EN1670:2007

Отчет о тестировании: отчет о результатах тестирования специалистами лаборатории Warrington APT предоставляется по требованию. Все испытания проводились независимыми организациями и сертифицированы Exova / Warrington APT в Великобритании

Варианты ручек: любая ручка INOX

Варианты накладок на замочную скважину:

Заглушка | Евроцилиндр | Сантехническая вертушка

Unison Hardware Inc. 6 Wayne Court, Sacramento, CA 95829, USA
Тел.: +1.916.388.1888 Факс: +1.916.388.8322
Email: inoxglobal@unisonhardware.com www.inoxglobal.com

Фалевая ручка INOX на розетке GA
Фалевая ручка из нержавеющей стали на подпружиненной розетке 53x6 мм

	Матовая нержавеющая сталь (US32D)	Полированная нержавеющая сталь сталь (US32)	PVD (PVD-3)
101 Cologne	UN-TM-GA101-32D	UN-TM-GA101-32	UN-TM-GA101-PVD
102 Munich 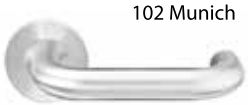	UN-TM-GA102-32D	UN-TM-GA102-32	UN-TM-GA102-PVD
103 Oslo	UN-TM-GA103-32D	UN-TM-GA103-32	UN-TM-GA103-PVD
104 Brussels	UN-TM-GA104-32D	UN-TM-GA104-32	UN-TM-GA104-PVD
105 Frankfurt	UN-TM-GA105-32D	UN-TM-GA105-32	UN-TM-GA105-PVD
106 Copenhagen 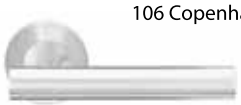	UN-TM-GA106-32D	UN-TM-GA106-32	UN-TM-GA106-PVD
210 Air-stream	UN-TM-GA210-32D	UN-TM-GA210-32	UN-TM-GA210-PVD
211 Breeze	UN-TM-GA211-32D	UN-TM-GA211-32	UN-TM-GA211-PVD
214 Champagne	UN-TM-GA214-32D	UN-TM-GA214-32	UN-TM-GA214-PVD
218 Meteor	UN-TM-GA218-32D	UN-TM-GA218-32	UN-TM-GA218-PVD
221 Aurora	UN-TM-GA221-32D	UN-TM-GA221-32	UN-TM-GA221-PVD
223 Phoenix	UN-TM-GA223-32D	UN-TM-GA223-32	UN-TM-GA223-PVD

Unison Hardware Inc. 6 Wayne Court, Sacramento, CA 95829, USA
Тел.: +1.916.388.1888 Факс: +1.916.388.8322
Email: inoxglobal@unisonhardware.com www.inoxglobal.com

Фалевая ручка INOX на розетке GA

Фалевая ручка из нержавеющей стали на подпружиненной розетке 53x6 мм

	Матовая нержавеющая сталь (US32D)	Полированная нержавеющая сталь сталь (US32)	PVD (PVD-3)
225 Waterfall	UN-TM-GA225-32D	UN-TM-GA225-32	UN-TM-GA225-PVD
226 Summer	UN-TM-GA226-32D	UN-TM-GA226-32	UN-TM-GA226-PVD
227 Stratus	UN-TM-GA227-32D	UN-TM-GA227-32	UN-TM-GA227-PVD
243 Sunrise	UN-TM-GA243-32D	UN-TM-GA243-32	UN-TM-GA243-PVD
251 Sequoia 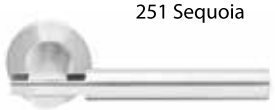	UN-TM-GA251-32D	UN-TM-GA251-32	UN-TM-GA251-PVD
255 Ibiza	UN-TM-GA255-32D	UN-TM-GA255-32	UN-TM-GA255-PVD
311 Crescent	UN-TM-GA311-32D	UN-TM-GA311-32	UN-TM-GA311-PVD
351 Toronto	UN-TM-GA351-32D	UN-TM-GA351-32	UN-TM-GA351-PVD
Заглушка	UN-EC-GA10-32D	UN-EC-GA10-32	UN-EC-GA10-PVD
Евроцилиндр	UN-EC-GA35-32D	UN-EC-GA35-32	UN-EC-GA35-PVD
Сантехническая вертушка	UN-EC-GA40-32D	UN-EC-GA40-32	UN-EC-GA40-PVD

Unison Hardware Inc. 6 Wayne Court, Sacramento, CA 95829, USA
Тел.: +1.916.388.1888 Факс: +1.916.388.8322
Email: inoxglobal@unisonhardware.com www.inoxglobal.com

Розетка SA

Материал:

Нержавеющая сталь

Сфера применения:

Розетка INOX SA представляет собой изделие упрощенного дизайна для межкомнатных дверей. Подходит для установки в коммерческих и жилых помещениях, которые часто используются

Особенности и характеристики:

- Дизайн 4 мм розетки для практичной простоты
- Неподпружиненная конструкция розетки
- Скрытые крепления
- Архитектурно привлекательный внешний вид за счет минимальной высоты розетки
- Шестигранные болты с потайной головкой для удобства монтажа
- Идеально подходит для врезного замка INOX MD7200, обеспечивая прочную и надежную работу ручки

Варианты отделки:

- Матовая нержавеющая сталь (US32D/630)
- Полированная нержавеющая сталь (US32/629)
- PVD - титан (PVD3)

* Другие варианты отделки доступны по требованию заказчика

Крепления:

- Шурупы по дереву
- Сквозного крепления

(болт с возможность обламывания для подгонки к различной толщине двери)

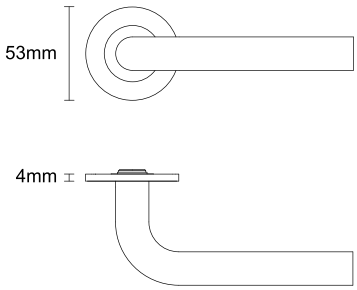

Тестирования и стандарты:

Долговечность и эксплуатационные характеристики: протестировано на соответствие всем требованиям EN1906:2010 (зафиксировано 200 000 рабочих циклов)

Стойкость к коррозии: протестировано в течение 240 часов на максимальную стойкость к воздействию коррозии и высоких температур согласно требованиям EN1670:2007

Варианты ручек: любая ручка INOX

Варианты накладок на замочную скважину:

Заглушка | Евроцилиндр | Сантехническая вертушка

Unison Hardware Inc. 6 Wayne Court, Sacramento, CA 95829, USA
Тел.: +1.916.388.1888 Факс: +1.916.388.8322
Email: inoxglobal@unisonhardware.com www.inoxglobal.com

Фалевая ручка INOX на розетке SA

Фалевая ручка из нержавеющей стали с неподпружиненной розеткой 53x4 мм

	Матовая нержавеющая сталь (US32D)	Полированная нержавеющая сталь сталь (US32)	PVD (PVD-3)
101 Cologne	UN-TM-SA101-32D	UN-TM-SA101-32	UN-TM-SA101-PVD
102 Munich 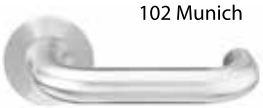	UN-TM-SA102-32D	UN-TM-SA102-32	UN-TM-SA102-PVD
103 Oslo	UN-TM-SA103-32D	UN-TM-SA103-32	UN-TM-SA103-PVD
104 Brussels	UN-TM-SA104-32D	UN-TM-SA104-32	UN-TM-SA104-PVD
105 Frankfurt 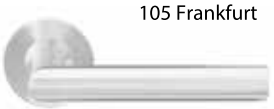	UN-TM-SA105-32D	UN-TM-SA105-32	UN-TM-SA105-PVD
106 Copenhagen 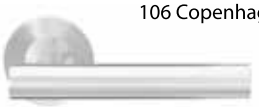	UN-TM-SA106-32D	UN-TM-SA106-32	UN-TM-SA106-PVD
210 Air-stream 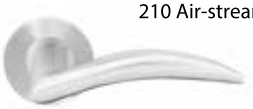	UN-TM-SA210-32D	UN-TM-SA210-32	UN-TM-SA210-PVD
211 Breeze	UN-TM-SA211-32D	UN-TM-SA211-32	UN-TM-SA211-PVD
214 Champagne	UN-TM-SA214-32D	UN-TM-SA214-32	UN-TM-SA214-PVD
218 Meteor	UN-TM-SA218-32D	UN-TM-SA218-32	UN-TM-SA218-PVD
221 Aurora	UN-TM-SA221-32D	UN-TM-SA221-32	UN-TM-SA221-PVD
223 Phoenix	UN-TM-SA223-32D	UN-TM-SA223-32	UN-TM-SA223-PVD

Unison Hardware Inc. 6 Wayne Court, Sacramento, CA 95829, USA
Тел.: +1.916.388.1888 Факс: +1.916.388.8322
Email: inoxglobal@unisonhardware.com www.inoxglobal.com

Фалевая ручка INOX на розетке SA

Фалевая ручка из нержавеющей стали с неподпружиненной розеткой 53x4 мм

	Матовая нержавеющая сталь (US32D)	Полированная нержавеющая сталь сталь (US32)	PVD (PVD-3)
225 Waterfall	UN-TM-SA225-32D	UN-TM-SA225-32	UN-TM-SA225-PVD
226 Summer	UN-TM-SA226-32D	UN-TM-SA226-32	UN-TM-SA226-PVD
227 Stratus	UN-TM-SA227-32D	UN-TM-SA227-32	UN-TM-SA227-PVD
243 Sunrise	UN-TM-SA243-32D	UN-TM-SA243-32	UN-TM-SA243-PVD
251 Sequoia	UN-TM-SA251-32D	UN-TM-SA251-32	UN-TM-SA251-PVD
255 Ibiza	UN-TM-SA255-32D	UN-TM-SA255-32	UN-TM-SA255-PVD
311 Crescent	UN-TM-SA311-32D	UN-TM-SA311-32	UN-TM-SA311-PVD
351 Toronto	UN-TM-SA351-32D	UN-TM-SA351-32	UN-TM-SA351-PVD
Заглушка	UN-EC-SA10-32D	UN-EC-SA10-32	UN-EC-SA10-PVD
Евроцилиндр	UN-EC-SA35-32D	UN-EC-SA35-32	UN-EC-SA35-PVD
Сантехническая вертушка	UN-EC-SA40-32D	UN-EC-SA40-32	UN-EC-SA40-PVD

Unison Hardware Inc. 6 Wayne Court, Sacramento, CA 95829, USA
Тел.: +1.916.388.1888 Факс: +1.916.388.8322
Email: inoxglobal@unisonhardware.com www.inoxglobal.com

Розетка SG

Материал:

Нержавеющая сталь

Сфера применения:

Розетка INOX SG имеет современный дизайн и квадратную розетку. Замки этой серии предназначены для межкомнатных дверей в коммерческих и жилых помещениях

Особенности и характеристики:

- Скрытые крепления с обеих сторон ручки позволяют сохранить «чистый» и элегантный внешний вид двери
- Квадратная внутренняя розетка обеспечивает дополнительное удобство при регулировке
- Внутреннее углубление в накладке для фиксации декоративной крышки с «чистым» и архитектурно привлекательным внешним видом
- 6-точечные винтовые отверстия во внутренней розетке для гибкости монтажа
- Подходит для подгонки к выходной двери

Варианты отделки:

- Матовая нержавеющая сталь (US32D/630)
- Полированная нержавеющая сталь (US32/629)
- PVD - титан (PVD3)

* Другие варианты отделки доступны по требованию заказчика

Крепления:

- Шурупы по дереву
- Сквозного крепления (болт с возможность обламывания для подгонки к различной толщине двери)

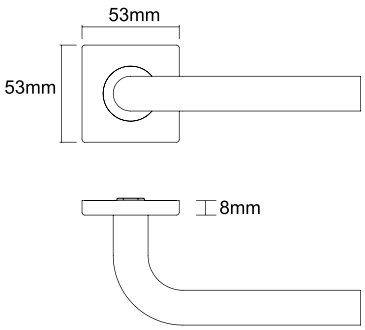

Тестирования и стандарты:

Долговечность и эксплуатационные характеристики: протестировано на соответствие всем требованиям EN1906:2010 (зафиксировано 200 000 рабочих циклов)

Стойкость к коррозии: протестировано в течение 240 часов на максимальную стойкость к воздействию коррозии и высоких температур согласно требованиям EN1670:2007

Варианты ручек: любая ручка INOX

Варианты накладок на замочную скважину:

Заглушка | Евроцилиндр | Сантехническая вертушка

Unison Hardware Inc. 6 Wayne Court, Sacramento, CA 95829, USA
Тел.: +1.916.388.1888 Факс: +1.916.388.8322
Email: inoxglobal@unisonhardware.com www.inoxglobal.com

Фалевая ручка INOX на розетке SG

Фалевая ручка из нержавеющей стали на квадратной подпружиненной розетке 53x53 мм

	Матовая нержавеющая сталь (US32D)	Полированная нержавеющая сталь сталь (US32)	PVD (PVD-3)
101 Cologne	UN-TM-SG101-32D	UN-TM-SG101-32	UN-TM-SG101-PVD
102 Munich 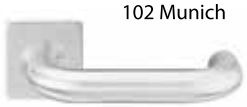	UN-TM-SG102-32D	UN-TM-SG102-32	UN-TM-SG102-PVD
103 Oslo	UN-TM-SG103-32D	UN-TM-SG103-32	UN-TM-SG103-PVD
104 Brussels	UN-TM-SG104-32D	UN-TM-SG104-32	UN-TM-SG104-PVD
105 Frankfurt 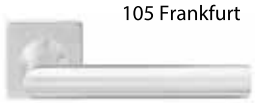	UN-TM-SG105-32D	UN-TM-SG105-32	UN-TM-SG105-PVD
106 Copenhagen 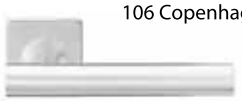	UN-TM-SG106-32D	UN-TM-SG106-32	UN-TM-SG106-PVD
210 Air-stream	UN-TM-SG210-32D	UN-TM-SG210-32	UN-TM-SG210-PVD
211 Breeze	UN-TM-SG211-32D	UN-TM-SG211-32	UN-TM-SG211-PVD
214 Champagne	UN-TM-SG214-32D	UN-TM-SG214-32	UN-TM-SG214-PVD
218 Meteor 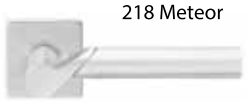	UN-TM-SG218-32D	UN-TM-SG218-32	UN-TM-SG218-PVD
221 Aurora	UN-TM-SG221-32D	UN-TM-SG221-32	UN-TM-SG221-PVD
223 Phoenix	UN-TM-SG223-32D	UN-TM-SG223-32	UN-TM-SG223-PVD

Unison Hardware Inc. 6 Wayne Court, Sacramento, CA 95829, USA
Тел.: +1.916.388.1888 Факс: +1.916.388.8322
Email: inoxglobal@unisonhardware.com www.inoxglobal.com

Фалевая ручка INOX на розетке SG

Фалевая ручка из нержавеющей стали на квадратной подпружиненной розетке 53x53 мм

	Матовая нержавеющая сталь (US32D)	Полированная нержавеющая сталь сталь (US32)	PVD (PVD-3)
225 Waterfall	UN-TM-SG225-32D	UN-TM-SG225-32	UN-TM-SG225-PVD
226 Summer	UN-TM-SG226-32D	UN-TM-SG226-32	UN-TM-SG226-PVD
227 Stratus	UN-TM-SG227-32D	UN-TM-SG227-32	UN-TM-SG227-PVD
243 Sunrise 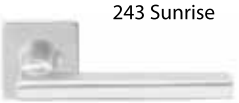	UN-TM-SG243-32D	UN-TM-SG243-32	UN-TM-SG243-PVD
251 Sequoia 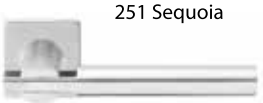	UN-TM-SG251-32D	UN-TM-SG251-32	UN-TM-SG251-PVD
255 Ibiza	UN-TM-SG255-32D	UN-TM-SG255-32	UN-TM-SG255-PVD
311 Crescent	UN-TM-SG311-32D	UN-TM-SG311-32	UN-TM-SG311-PVD
351 Toronto	UN-TM-SG351-32D	UN-TM-SG351-32	UN-TM-SG351-PVD
Заглушка	UN-EC-SG10-32D	UN-EC-SG10-32	UN-EC-SG10-PVD
Евроцилиндр	UN-EC-SG35-32D	UN-EC-SG35-32	UN-EC-SG35-PVD
Сантехническая вертушка	UN-EC-SG40-32D	UN-EC-SG40-32	UN-EC-SG40-PVD

Unison Hardware Inc. 6 Wayne Court, Sacramento, CA 95829, USA
Тел.: +1.916.388.1888 Факс: +1.916.388.8322
Email: inoxglobal@unisonhardware.com www.inoxglobal.com

Панель LP

Материал:

Нержавеющая сталь

Сфера применения:

Панель INOX LP представляет собой изделие оптимизированного дизайна для межкомнатных дверей. Подходит для установки в коммерческих и жилых помещениях, которые часто используются

Особенности и характеристики:

- Скрытые крепления
- Снабжена пружинным механизмом
- Трехточечное крепление на внутренней торцевой панели обеспечивает дополнительную надежность фиксации в центральной позиции и разработано для соответствия со всеми наиболее популярными стандартными корпусами замков DIN
- Шестигранные болты с потайной головкой для удобства монтажа
- Подходит для реконструкции (для закрытия нежелательных винтовых отверстий)

Варианты отделки:

- Матовая нержавеющая сталь (US32D/630)
- Полированная нержавеющая сталь (US32/629)
- PVD - титан (PVD3)

* Другие варианты отделки доступны по требованию заказчика

Крепления:

- Шурупы по дереву
- Сквозного крепления (болт с возможность обламывания для подгонки к различной толщине двери)

Тестирования и стандарты:

Долговечность и эксплуатационные характеристики: протестировано на соответствие всем требованиям EN1906:2010 (зафиксировано 200 000 рабочих циклов)

Стойкость к коррозии: протестировано в течение 240 часов на максимальную стойкость к воздействию коррозии и высоких температур согласно требованиям EN1670:2007

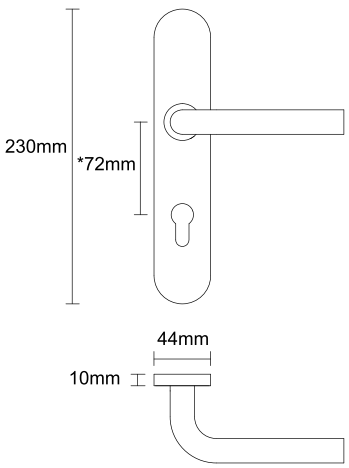

* Межцентровое расстояние = 78 мм для использования с врезными замками ванных/туалетных комнат

Варианты ручек: любая ручка INOX

Варианты накладок на замочную скважину:

Заглушка | Евроцилиндр | Сантехническая вертушка

Unison Hardware Inc. 6 Wayne Court, Sacramento, CA 95829, USA
Тел.: +1.916.388.1888 Факс: +1.916.388.8322
Email: inoxglobal@unisonhardware.com www.inoxglobal.com

Фалевая ручка INOX на панель LP

Фалевая ручка из нержавеющей стали на удлиненной подпружиненной накладке-панели 230x44 мм

101 Cologne

Функция	Заглушка	Евроцилиндр	Сантехническая/секретная
Матовая нержавеющая сталь (US32D)	UN-TM-LP101-EC10-32D	UN-TM-LP101-EC35-32D	UN-TM-LP101-EC40-32D
Полированная нержавеющая сталь (US32)	UN-TM-LP101-EC10-32	UN-TM-LP101-EC35-32	UN-TM-LP101-EC40-32
PVD - титан (PVD3)	UN-TM-LP101-EC10-PVD	UN-TM-LP101-EC35-PVD	UN-TM-LP101-EC40-PVD

102 Munich

Функция	Заглушка	Евроцилиндр	Сантехническая/секретная
Матовая нержавеющая сталь (US32D)	UN-TM-LP102-EC10-32D	UN-TM-LP102-EC35-32D	UN-TM-LP102-EC40-32D
Полированная нержавеющая сталь (US32)	UN-TM-LP102-EC10-32	UN-TM-LP102-EC35-32	UN-TM-LP102-EC40-32
PVD - титан (PVD3)	UN-TM-LP102-EC10-PVD	UN-TM-LP102-EC35-PVD	UN-TM-LP102-EC40-PVD

103 Oslo

Функция	Заглушка	Евроцилиндр	Сантехническая/секретная
Матовая нержавеющая сталь (US32D)	UN-TM-LP103-EC10-32D	UN-TM-LP103-EC35-32D	UN-TM-LP103-EC40-32D
Полированная нержавеющая сталь (US32)	UN-TM-LP103-EC10-32	UN-TM-LP103-EC35-32	UN-TM-LP103-EC40-32
PVD - титан (PVD3)	UN-TM-LP103-EC10-PVD	UN-TM-LP103-EC35-PVD	UN-TM-LP103-EC40-PVD

Unison Hardware Inc. 6 Wayne Court, Sacramento, CA 95829, USA
Тел.: +1.916.388.1888 Факс: +1.916.388.8322
Email: inoxglobal@unisonhardware.com www.inoxglobal.com

Фалевая ручка INOX на панель LP

Фалевая ручка из нержавеющей стали на удлиненной подпружиненной накладке-панели 230x44 мм

104 Brussels			
Функция	Заглушка	Евроцилиндр	Сантехническая/секретная
Матовая нержавеющая сталь (US32D)	UN-TM-LP104-EC10-32D	UN-TM-LP104-EC35-32D	UN-TM-LP104-EC40-32D
Полированная нержавеющая сталь (US32)	UN-TM-LP104-EC10-32	UN-TM-LP104-EC35-32	UN-TM-LP104-EC40-32
PVD - титан (PVD3)	UN-TM-LP104-EC10-PVD	UN-TM-LP104-EC35-PVD	UN-TM-LP104-EC40-PVD

105 Frankfurt			
Функция	Заглушка	Евроцилиндр	Сантехническая/секретная
Матовая нержавеющая сталь (US32D)	UN-TM-LP105-EC10-32D	UN-TM-LP105-EC35-32D	UN-TM-LP105-EC40-32D
Полированная нержавеющая сталь (US32)	UN-TM-LP105-EC10-32	UN-TM-LP105-EC35-32	UN-TM-LP105-EC40-32
PVD - титан (PVD3)	UN-TM-LP105-EC10-PVD	UN-TM-LP105-EC35-PVD	UN-TM-LP105-EC40-PVD

106 Copenhagen			
Функция	Заглушка	Евроцилиндр	Сантехническая/секретная
Матовая нержавеющая сталь (US32D)	UN-TM-LP106-EC10-32D	UN-TM-LP106-EC35-32D	UN-TM-LP106-EC40-32D
Полированная нержавеющая сталь (US32)	UN-TM-LP106-EC10-32	UN-TM-LP106-EC35-32	UN-TM-LP106-EC40-32
PVD - титан (PVD3)	UN-TM-LP106-EC10-PVD	UN-TM-LP106-EC35-PVD	UN-TM-LP106-EC40-PVD

Unison Hardware Inc. 6 Wayne Court, Sacramento, CA 95829, USA
Тел.: +1.916.388.1888 Факс: +1.916.388.8322
Email: inoxglobal@unisonhardware.com www.inoxglobal.com

Фалевая ручка INOX на панель LP

Фалевая ручка из нержавеющей стали на удлиненной подпружиненной накладке-панели 230x44 мм

210 Air-stream

Функция	Заглушка	Евроцилиндр	Сантехническая/секретная
Матовая нержавеющая сталь (US32D)	UN-TM-LP210-EC10-32D	UN-TM-LP210-EC35-32D	UN-TM-LP210-EC40-32D
Полированная нержавеющая сталь (US32)	UN-TM-LP210-EC10-32	UN-TM-LP210-EC35-32	UN-TM-LP210-EC40-32
PVD - титан (PVD3)	UN-TM-LP210-EC10-PVD	UN-TM-LP210-EC35-PVD	UN-TM-LP210-EC40-PVD

211 Breeze

Функция	Заглушка	Евроцилиндр	Сантехническая/секретная
Матовая нержавеющая сталь (US32D)	UN-TM-LP211-EC10-32D	UN-TM-LP211-EC35-32D	UN-TM-LP211-EC40-32D
Полированная нержавеющая сталь (US32)	UN-TM-LP211-EC10-32	UN-TM-LP211-EC35-32	UN-TM-LP211-EC40-32
PVD - титан (PVD3)	UN-TM-LP211-EC10-PVD	UN-TM-LP211-EC35-PVD	UN-TM-LP211-EC40-PVD

214 Champagne

Функция	Заглушка	Евроцилиндр	Сантехническая/секретная
Матовая нержавеющая сталь (US32D)	UN-TM-LP214-EC10-32D	UN-TM-LP214-EC35-32D	UN-TM-LP214-EC40-32D
Полированная нержавеющая сталь (US32)	UN-TM-LP214-EC10-32	UN-TM-LP214-EC35-32	UN-TM-LP214-EC40-32
PVD - титан (PVD3)	UN-TM-LP214-EC10-PVD	UN-TM-LP214-EC35-PVD	UN-TM-LP214-EC40-PVD

Unison Hardware Inc. 6 Wayne Court, Sacramento, CA 95829, USA
Тел.: +1.916.388.1888 Факс: +1.916.388.8322
Email: inoxglobal@unisonhardware.com www.inoxglobal.com

Фалевая ручка INOX на панель LP

Фалевая ручка из нержавеющей стали на удлиненной подпружиненной накладке-панели 230x44 мм

218 Meteor			
Функция	Заглушка	Евроцилиндр	Сантехническая/секретная
Матовая нержавеющая сталь (US32D)	UN-TM-LP218-EC10-32D	UN-TM-LP218-EC35-32D	UN-TM-LP218-EC40-32D
Полированная нержавеющая сталь (US32)	UN-TM-LP218-EC10-32	UN-TM-LP218-EC35-32	UN-TM-LP218-EC40-32
PVD - титан (PVD3)	UN-TM-LP218-EC10-PVD	UN-TM-LP218-EC35-PVD	UN-TM-LP218-EC40-PVD
221 Aurora			
Функция	Заглушка	Евроцилиндр	Сантехническая/секретная
Матовая нержавеющая сталь (US32D)	UN-TM-LP221-EC10-32D	UN-TM-LP221-EC35-32D	UN-TM-LP221-EC40-32D
Полированная нержавеющая сталь (US32)	UN-TM-LP221-EC10-32	UN-TM-LP221-EC35-32	UN-TM-LP221-EC40-32
PVD - титан (PVD3)	UN-TM-LP221-EC10-PVD	UN-TM-LP221-EC35-PVD	UN-TM-LP221-EC40-PVD
223 Phoenix			
Функция	Заглушка	Евроцилиндр	Сантехническая/секретная
Матовая нержавеющая сталь (US32D)	UN-TM-LP223-EC10-32D	UN-TM-LP223-EC35-32D	UN-TM-LP223-EC40-32D
Полированная нержавеющая сталь (US32)	UN-TM-LP223-EC10-32	UN-TM-LP223-EC35-32	UN-TM-LP223-EC40-32
PVD - титан (PVD3)	UN-TM-LP223-EC10-PVD	UN-TM-LP223-EC35-PVD	UN-TM-LP223-EC40-PVD

Unison Hardware Inc. 6 Wayne Court, Sacramento, CA 95829, USA
Тел.: +1.916.388.1888 Факс: +1.916.388.8322
Email: inoxglobal@unisonhardware.com www.inoxglobal.com

Фалевая ручка INOX на панель LP

Фалевая ручка из нержавеющей стали на удлиненной подпружиненной накладке-панели 230x44 мм

225 Waterfall

Функция	Заглушка	Евроцилиндр	Сантехническая/секретная
Матовая нержавеющая сталь (US32D)	UN-TM-LP225-EC10-32D	UN-TM-LP225-EC35-32D	UN-TM-LP225-EC40-32D
Полированная нержавеющая сталь (US32)	UN-TM-LP225-EC10-32	UN-TM-LP225-EC35-32	UN-TM-LP225-EC40-32
PVD - титан (PVD3)	UN-TM-LP225-EC10-PVD	UN-TM-LP225-EC35-PVD	UN-TM-LP225-EC40-PVD

226 Summer

Функция	Заглушка	Евроцилиндр	Сантехническая/секретная
Матовая нержавеющая сталь (US32D)	UN-TM-LP226-EC10-32D	UN-TM-LP226-EC35-32D	UN-TM-LP226-EC40-32D
Полированная нержавеющая сталь (US32)	UN-TM-LP226-EC10-32	UN-TM-LP226-EC35-32	UN-TM-LP226-EC40-32
PVD - титан (PVD3)	UN-TM-LP226-EC10-PVD	UN-TM-LP226-EC35-PVD	UN-TM-LP226-EC40-PVD

227 Stratus

Функция	Заглушка	Евроцилиндр	Сантехническая/секретная
Матовая нержавеющая сталь (US32D)	UN-TM-LP227-EC10-32D	UN-TM-LP227-EC35-32D	UN-TM-LP227-EC40-32D
Полированная нержавеющая сталь (US32)	UN-TM-LP227-EC10-32	UN-TM-LP227-EC35-32	UN-TM-LP227-EC40-32
PVD - титан (PVD3)	UN-TM-LP227-EC10-PVD	UN-TM-LP227-EC35-PVD	UN-TM-LP227-EC40-PVD

Unison Hardware Inc. 6 Wayne Court, Sacramento, CA 95829, USA
Тел.: +1.916.388.1888 Факс: +1.916.388.8322
Email: inoxglobal@unisonhardware.com www.inoxglobal.com

Фалевая ручка INOX на панель LP

Фалевая ручка из нержавеющей стали на удлиненной подпружиненной накладке-панели 230x44 мм

243 Sunrise			
Функция	Заглушка	Евроцилиндр	Сантехническая/секретная
Матовая нержавеющая сталь (US32D)	UN-TM-LP243-EC10-32D	UN-TM-LP243-EC35-32D	UN-TM-LP243-EC40-32D
Полированная нержавеющая сталь (US32)	UN-TM-LP243-EC10-32	UN-TM-LP243-EC35-32	UN-TM-LP243-EC40-32
PVD - титан (PVD3)	UN-TM-LP243-EC10-PVD	UN-TM-LP243-EC35-PVD	UN-TM-LP243-EC40-PVD

251 Sequoia			
Функция	Заглушка	Евроцилиндр	Сантехническая/секретная
Матовая нержавеющая сталь (US32D)	UN-TM-LP251-EC10-32D	UN-TM-LP251-EC35-32D	UN-TM-LP251-EC40-32D
Полированная нержавеющая сталь (US32)	UN-TM-LP251-EC10-32	UN-TM-LP251-EC35-32	UN-TM-LP251-EC40-32
PVD - титан (PVD3)	UN-TM-LP251-EC10-PVD	UN-TM-LP251-EC35-PVD	UN-TM-LP251-EC40-PVD

255 Ibiza			
Функция	Заглушка	Евроцилиндр	Сантехническая/секретная
Матовая нержавеющая сталь (US32D)	UN-TM-LP255-EC10-32D	UN-TM-LP255-EC35-32D	UN-TM-LP255-EC40-32D
Полированная нержавеющая сталь (US32)	UN-TM-LP255-EC10-32	UN-TM-LP255-EC35-32	UN-TM-LP255-EC40-32
PVD - титан (PVD3)	UN-TM-LP255-EC10-PVD	UN-TM-LP255-EC35-PVD	UN-TM-LP255-EC40-PVD

Unison Hardware Inc. 6 Wayne Court, Sacramento, CA 95829, USA
Тел.: +1.916.388.1888 Факс: +1.916.388.8322
Email: inoxglobal@unisonhardware.com www.inoxglobal.com

Фалевая ручка INOX на панель LP

Фалевая ручка из нержавеющей стали на удлиненной подпружиненной накладке-панели 230x44 мм

311 Crescent

Функция	Заглушка	Евроцилиндр	Сантехническая/секретная
Матовая нержавеющая сталь (US32D)	UN-TM-LP311-EC10-32D	UN-TM-LP311-EC35-32D	UN-TM-LP311-EC40-32D
Полированная нержавеющая сталь (US32)	UN-TM-LP311-EC10-32	UN-TM-LP311-EC35-32	UN-TM-LP311-EC40-32
PVD - титан (PVD3)	UN-TM-LP311-EC10-PVD	UN-TM-LP311-EC35-PVD	UN-TM-LP311-EC40-PVD

351 Toronto

Функция	Заглушка	Евроцилиндр	Сантехническая/секретная
Матовая нержавеющая сталь (US32D)	UN-TM-LP351-EC10-32D	UN-TM-LP351-EC35-32D	UN-TM-LP351-EC40-32D
Полированная нержавеющая сталь (US32)	UN-TM-LP351-EC10-32	UN-TM-LP351-EC35-32	UN-TM-LP351-EC40-32
PVD - титан (PVD3)	UN-TM-LP351-EC10-PVD	UN-TM-LP351-EC35-PVD	UN-TM-LP351-EC40-PVD

Unison Hardware Inc. 6 Wayne Court, Sacramento, CA 95829, USA
Тел.: +1.916.388.1888 Факс: +1.916.388.8322
Email: inoxglobal@unisonhardware.com www.inoxglobal.com

Панель SP

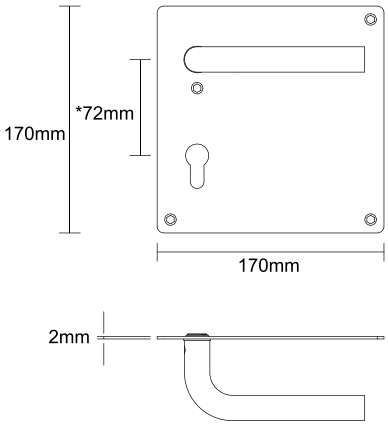

* Межцентровое расстояние = 78 мм для использования с врезными замками ванных/туалетных комнат

Материал:

Нержавеющая сталь

Сфера применения:

Панель INOX SP предназначена для коммерческих помещений (таких, как в больницах), которые часто используются

Особенности и характеристики:

Дополнительная надежность фиксации благодаря центральному положению крепления, соответствующего всем наиболее популярным стандартным корпусам замков DIN

Варианты отделки:

- Матовая нержавеющая сталь (US32D/630)
- Полированная нержавеющая сталь (US32/629)
- PVD - титан (PVD3)

* Другие варианты отделки доступны по требованию заказчика

Крепления:

- Шурупы по дереву
- Сквозного крепления (болт с возможность обламывания для подгонки к различной толщине двери)

Тестирования и стандарты:

Долговечность и эксплуатационные характеристики: протестировано на соответствие всем требованиям EN1906:2010 (зафиксировано 200 000 рабочих циклов)

Стойкость к коррозии: протестировано в течение 240 часов на максимальную стойкость к воздействию коррозии и высоких температур согласно требованиям EN1670:2007

Варианты ручек:

- 101 Cologne
- 102 Munich
- 103 Oslo
- 104 Brussels
- 105 Frankfurt
- 106 Copenhagen

Варианты накладок на замочную скважину:

Заглушка | Евроцилиндр | Сантехническая вертушка

Unison Hardware Inc. 6 Wayne Court, Sacramento, CA 95829, USA
Тел.: +1.916.388.1888 Факс: +1.916.388.8322
Email: inoxglobal@unisonhardware.com www.inoxglobal.com

Фалевая ручка INOX на панель LP

Фалевая ручка из нержавеющей стали на неподпружиненной квадратной накладке 170x170 мм

101 Cologne

Функция	Заглушка	Евроцилиндр	Сантехническая/секретная
Матовая нержавеющая сталь (US32D)	UN-TM-SP101-EC10-32D	UN-TM-SP101-EC35-32D	UN-TM-SP101-EC40-32D
Полированная нержавеющая сталь (US32)	UN-TM-SP101-EC10-32	UN-TM-SP101-EC35-32	UN-TM-SP101-EC40-32
PVD - титан (PVD3)	UN-TM-SP101-EC10-PVD	UN-TM-SP101-EC35-PVD	UN-TM-SP101-EC40-PVD

102 Munich

Функция	Заглушка	Евроцилиндр	Сантехническая/секретная
Матовая нержавеющая сталь (US32D)	UN-TM-SP102-EC10-32D	UN-TM-SP102-EC35-32D	UN-TM-SP102-EC40-32D
Полированная нержавеющая сталь (US32)	UN-TM-SP102-EC10-32	UN-TM-SP102-EC35-32	UN-TM-SP102-EC40-32
PVD - титан (PVD3)	UN-TM-SP102-EC10-PVD	UN-TM-SP102-EC35-PVD	UN-TM-SP102-EC40-PVD

103 Oslo

Функция	Заглушка	Евроцилиндр	Сантехническая/секретная
Матовая нержавеющая сталь (US32D)	UN-TM-SP103-EC10-32D	UN-TM-SP103-EC35-32D	UN-TM-SP103-EC40-32D
Полированная нержавеющая сталь (US32)	UN-TM-SP103-EC10-32	UN-TM-SP103-EC35-32	UN-TM-SP103-EC40-32
PVD - титан (PVD3)	UN-TM-SP103-EC10-PVD	UN-TM-SP103-EC35-PVD	UN-TM-SP103-EC40-PVD

Unison Hardware Inc. 6 Wayne Court, Sacramento, CA 95829, USA
Тел.: +1.916.388.1888 Факс: +1.916.388.8322
Email: inoxglobal@unisonhardware.com www.inoxglobal.com

Фалевая ручка INOX на панель LP

Фалевая ручка из нержавеющей стали на неподпружиненной квадратной накладке 170x170 мм

104 Brussels

Функция	Заглушка	Евроцилиндр	Сантехническая/секретная
Матовая нержавеющая сталь (US32D)	UN-TM-SP104-EC10-32D	UN-TM-SP104-EC35-32D	UN-TM-SP104-EC40-32D
Полированная нержавеющая сталь (US32)	UN-TM-SP104-EC10-32	UN-TM-SP104-EC35-32	UN-TM-SP104-EC40-32
PVD - титан (PVD3)	UN-TM-SP104-EC10-PVD	UN-TM-SP104-EC35-PVD	UN-TM-SP104-EC40-PVD

105 Frankfurt

Функция	Заглушка	Евроцилиндр	Сантехническая/секретная
Матовая нержавеющая сталь (US32D)	UN-TM-SP105-EC10-32D	UN-TM-SP105-EC35-32D	UN-TM-SP105-EC40-32D
Полированная нержавеющая сталь (US32)	UN-TM-SP105-EC10-32	UN-TM-SP105-EC35-32	UN-TM-SP105-EC40-32
PVD - титан (PVD3)	UN-TM-SP105-EC10-PVD	UN-TM-SP105-EC35-PVD	UN-TM-SP105-EC40-PVD

106 Copenhagen

Функция	Заглушка	Евроцилиндр	Сантехническая/секретная
Матовая нержавеющая сталь (US32D)	UN-TM-SP106-EC10-32D	UN-TM-SP106-EC35-32D	UN-TM-SP106-EC40-32D
Полированная нержавеющая сталь (US32)	UN-TM-SP106-EC10-32	UN-TM-SP106-EC35-32	UN-TM-SP106-EC40-32
PVD - титан (PVD3)	UN-TM-SP106-EC10-PVD	UN-TM-SP106-EC35-PVD	UN-TM-SP106-EC40-PVD

Unison Hardware Inc. 6 Wayne Court, Sacramento, CA 95829, USA
Тел.: +1.916.388.1888 Факс: +1.916.388.8322
Email: inoxglobal@unisonhardware.com www.inoxglobal.com

Розетка OR

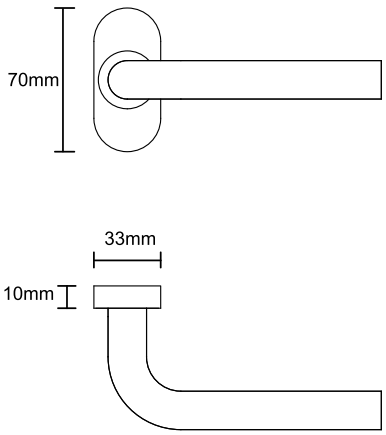

Материал:

Нержавеющая сталь

Сфера применения:

Розетка INOX OR представляет собой изделие оптимизированного дизайна, предназначенное для дверей с узкими створками, изготовленных из алюминия или ПВХ

Особенности и характеристики:

- Конструкция подпружиненной розетки двойного действия (для движения вверх и вниз)
- Скрытые крепления
- Шестигранные болты с потайной головкой для удобства монтажа

Варианты отделки:

- Матовая нержавеющая сталь (US32D/630)
- Полированная нержавеющая сталь (US32/629)
- PVD - титан (PVD3)

* Другие варианты отделки доступны по требованию заказчика

Крепления:

- Шурупы по дереву
- Сквозного крепления (болт с возможность обламывания для подгонки к различной толщине двери)

Варианты ручек:

- 101 Cologne
- 102 Munich
- 103 Oslo
- 104 Brussels
- 105 Frankfurt
- 106 Copenhagen

Тестирования и стандарты:

Долговечность и эксплуатационные характеристики: протестировано на соответствие всем требованиям EN1906:2010 (зафиксировано 200 000 рабочих циклов)

Стойкость к коррозии: протестировано в течение 240 часов на максимальную стойкость к воздействию коррозии и высоких температур согласно требованиям EN1670:2007

Варианты накладок на замочную скважину:

Заглушка Евроцилиндр Сантехническая вертушка

Unison Hardware Inc. 6 Wayne Court, Sacramento, CA 95829, USA
Тел.: +1.916.388.1888 Факс: +1.916.388.8322
Email: inoxglobal@unisonhardware.com www.inoxglobal.com

Фалевая ручка INOX на розетке OR

Фалевая ручка из нержавеющей стали на двойной подпружиненной овальной розетке 70x33 мм

	Матовая нержавеющая сталь (US32D)	Полированная нержавеющая сталь сталь (US32)	PVD (PVD-3)
101 Cologne	UN-TM-OR101-32D	UN-TM-OR101-32	UN-TM-OR101-PVD
102 Munich 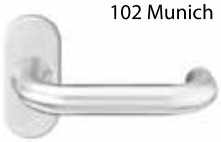	UN-TM-OR102-32D	UN-TM-OR102-32	UN-TM-OR102-PVD
103 Oslo	UN-TM-OR103-32D	UN-TM-OR103-32	UN-TM-OR103-PVD
104 Brussels 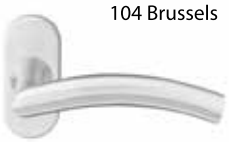	UN-TM-OR104-32D	UN-TM-OR104-32	UN-TM-OR104-PVD
105 Frankfurt 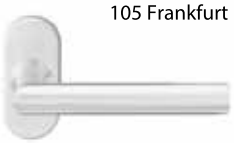	UN-TM-OR105-32D	UN-TM-OR105-32	UN-TM-OR105-PVD
106 Copenhagen 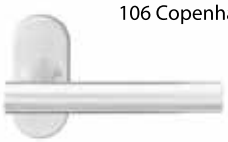	UN-TM-OR106-32D	UN-TM-OR106-32	UN-TM-OR106-PVD
Заглушка	UN-EC-OR10-32D	UN-EC-OR10-32	UN-EC-OR10-PVD
Евроцилиндр	UN-EC-OR35-32D	UN-EC-OR35-32	UN-EC-OR35-PVD
Сантехническая вертушка	UN-EC-OR40-32D	UN-EC-OR40-32	UN-EC-OR40-PVD

Unison Hardware Inc. 6 Wayne Court, Sacramento, CA 95829, USA
Тел.: +1.916.388.1888 Факс: +1.916.388.8322
Email: inoxglobal@unisonhardware.com www.inoxglobal.com

Unison Hardware Inc.
6 Wayne Court, Sacramento, CA 95829, USA
Тел.: +1.916.388.1888 Факс: +1.916.388.8322
E-mail: inoxglobal@unisonhardware.com www.inoxglobal.com