Дверные доводчики серии DC3003

ЕВРОПЕЙСКАЯ СПЕЦИФИКАЦИЯ

Тираж № 2013.7

Дверные доводчики серии DC3003

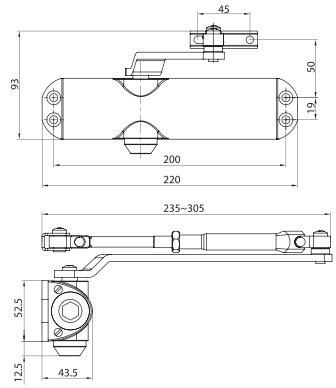

Материал

Отлитые под давлением из алюминиевого сплава

Сфера применения

INOX DC3003 – экономичные верхние дверные доводчики, подходящие как для межкомнатных, так и для наружных дверей.

Особенности и характеристики

- ***Утонченный дизайн***
  DC3003 имеет компактные размеры с минимальным выступом, что позволяет устанавливать доводчик на дверях, плотно прилегающих к стенам
- ***Выполнен по технологии «шестерня и зубчатая рейка»***
  Механизм «шестерня и зубчатая рейка» подвергается термической обработке и погружается в высококачественную смазку для обеспечения плавного действия и минимального износа
- ***Универсальная конструкция***
  Доводчик DC3003 может устанавливаться как на правосторонних, так и на левосторонних распашных дверях.
- ***Гибкость выбора места установки***
  Доводчик DC3003 может устанавливаться как на любой стороне двери и подгоняться как к двери, так и к раме.
- ***Регулируемая скорость закрытия и дохлопа***
  Доводчики DC3003 оснащаются гидравлическими клапанами, позволяющими регулировать скорость закрытия и дохлопа двери.

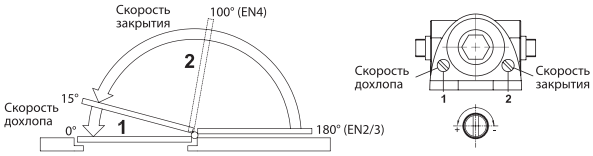

- ***Усилие закрывания, регулируется позицией установки (EN2, 3, 4)***

DC3003	EN2	EN3	EN4
Макс. ширина двери (mm)	850	950	1050
Макс. вес двери (kgs)	40	60	75
Макс. угол открытия	180°	180°	100°

- ***В доводчике DC3003 применяется низкотемпературное масло для применения***
  в диапазоне температур -30 °C… +55 °C

Тесты и стандарты

Долговечность и эксплуатационные характеристики: протестировано на соответствие всем требованиям EN1154:1997

Стойкость к коррозии: протестировано в течение 240 часов на максимальную стойкость к воздействию коррозии и высоких температур (Grade 3) согласно требованиям EN1670:2007

Маркировка CE: Декларация Соответствия CE предоставляется по запросу *

Пожарная безопасность: успешно протестированы на противопожарных дверях, изготовленных в соответствии с EN1634-1

UL10C F-180

Пожарная безопасность: изделия успешно прошли тест на огнестойкость пожарных дверей в соответствии с UL10c

Intertek

Все испытания проводились независимыми организациями и сертифицированы Intertek Testing and Certification Ltd. в Великобритании

* Сертификат CE предоставляется только для DC3003 усилие закрывания EN3

Доступные варианты цветов

- Серебристый
- Белый
- Черный
- Другие варианты отделки доступны по требованию заказчика

Опции

- Функция «ветрового тормоза» - DC3003BC
- Функция фиксации открытого положения. (ФОП) - DC3003HO

Аксессуары

- Стандартный рычаг
- Параллельный рычажный кронштейн
- Рычаг с фиксации открытого положения (ФОП)

Unison Hardware, Inc. 6 Wayne Court, Sacramento, CA 95829, USA
Tel: +1.916.388.1888 Fax: +1.916.388.8322 Email: info@unisonhardware.com Web: www.inoxproducts.com

Монтажные схемы

Установка на дверном полотне (со стороны натяжения)

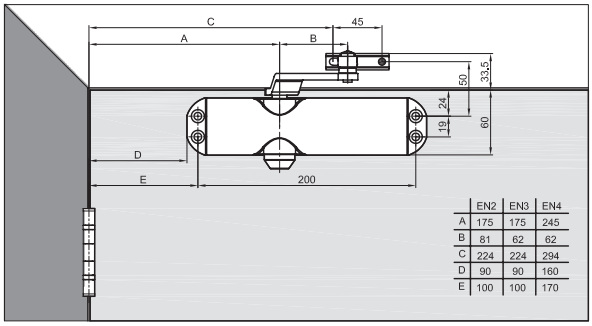

	EN2	EN3	EN4
A	175	175	245
B	81	62	62
C	224	224	294
D	90	90	160
E	100	100	170

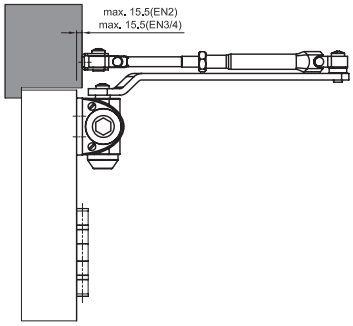

Установка на дверной раме (со стороны толкания)

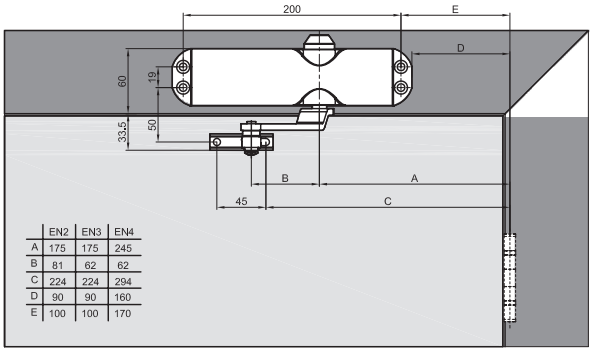

	EN2	EN3	EN4
A	175	175	245
B	81	62	62
C	224	224	294
D	90	90	160
E	100	100	170

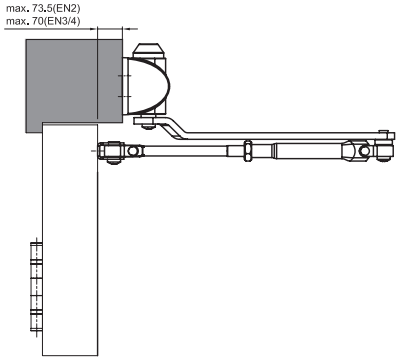

Параллельная установка (со стороны натяжения)

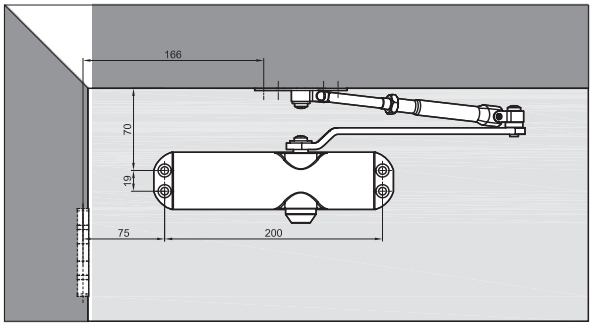

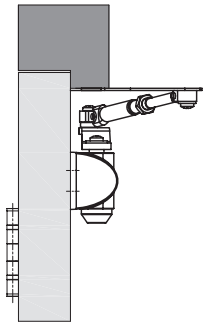

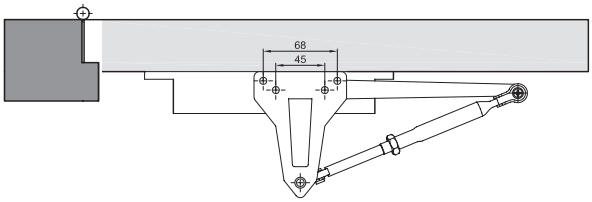

Unison Hardware, Inc. 6 Wayne Court, Sacramento, CA 95829, USA
Tel: +1.916.388.1888 Fax: +1.916.388.8322 Email: info@unisonhardware.com Web: www.inoxproducts.com

Unison Hardware Inc
6 Wayne Court, Sacramento, CA 95829, USA
Тел.: +1.916.388.1888 Факс: +1.916.388.8322
E-mail: inoxglobal@unisonhardware.com www.inoxglobal.com